SONY

4-471-136-**74**(1)

Digital Surround Headphone System

Navodila za uporabo	SI
Referenčná príručka	SK

* 4 4 7 1 1 3 6 7 4 * (1)

MDR-HW700DS

©2013 Sony Corporation Printed in Malaysia

http://www.sony.net/

Slovenščina — **Sistem slušalk z digitalnim prostorskim zvokom**

Pred uporabo sistema pazljivo preberite ta navodila in jih shranite za poznejšo uporabo.

OPOZORILO

Da bi zmanjšali nevarnost požara ali električnega udara, naprave ne izpostavljajte kapljanju ali pljuskom in na njih ne polagajte predmetov, ki so napolnjeni s tekočino, kot so vaze.

Naprave ne nameščajte v zaprtem prostoru, kot sta knjižna polica ali vgradna omara.

Ker se glavni vtič napajalnika AC uporablja za odklop napajalnika AC iz električnega omrežja, priključite sistem na lahko dostopno vtičnico AC. V primeru, da opazite nenavadno delovanje sistema, ga takoj izključite iz vtičnice AC.

Sistem se napaja iz omrežnega napajanja, dokler je priključen na vtičnico AC, tudi če ste sistem izklopili.

Baterij ne izpostavljajte (paketa baterij ali nameščene materije) dlje časa pretirani vročini, kot je sončna svetloba, ogenj ali podobno.

Baterij ali sekundarnih celic ne razstavljajte, ne odpirajte in ne režite.

V primeru puščajoče celice naj tekočina ne pride v stik s kožo ali očmi. Če je prišlo do stika, umijte poškodovano mesto z obilno količino vode in poiščite zdravniško pomoč.

Sekundarne celice in baterije morate pred uporabo napolniti. Vedno uporabljajte ustrezen polnilnik; navodila o pravilnem polnjenju najdete v proizvajalčevih navodilih oziroma v priročniku za uporabo opreme.

Po daljšem shranjevanju bo celice ali baterije morda treba nekajkrat napolniti in izprazniti, da znova dosežejo največjo učinkovitost.

Upoštevajte navodila za pravilno odlaganje.

Lokacija nalepke s podatki
Nalepka s podatki je nameščena na spodnjem delu procesorja in na desni notranji strani naglavnega traku.

POZOR

Opozarjamo vas, da kakršne koli spremembe ali priredbe, ki niso odobrene v tem priročniku, lahko razveljavijo vašo pravico do uporabe te naprave.

Obvestilo za stranke: Naslednje informacije veljajo le za naprave prodane v državah, ki uporabljajo direktivo EU
Ta izdelek je bil izdelan s strani ali v imenu Sony Corporation, 1-7-1 Konan Minato-ku Tokyo, 108-0075 Japonska. Poizvedbe, povezane z skladnostjo izdelkov, ki temelji na zakonodaji Evropske unije, se naslovi na pooblaščenega zastopnika, Sony Belgium, bijkantoor van Sony Europe Limited, Da Vincilaan 7-D1, 1935 Zaventem, Belgija. Za vse storitve ali garancijske zadeve prosimo, da se obrnete na naslove navedene v ločenih servisnih ali garancijskih dokumentih.

Sony Corporation potrjuje, da je ta oprema skladna z Direktivo 2014/53/EU.
Celotno besedilo izjave EU o skladnosti je na voljo na naslednjem spletnem naslovu:
http://www.compliance.sony.de/

Izogibajte se daljšemu poslušanju pri visoki glasnosti, da preprečite morebitno okvaro sluha.

Za to radijsko opremo v državah BE, BG, CZ, DK, DE, EE, IE, EL, ES, FR, HR, IT, CY, LV, LT, LU, HU, MT, NL, AT, PL, PT, RO, SI, SK, FI, SE, UK, IS, LI, NO, CH, AL, BA, MK, MD, RS, ME, XK, TR veljajo naslednje omejitve glede uporabe ali zahtev za pooblastilo za uporabo:

Uporaba frekvenčnega pasu 5.150 MHz–5.350 MHz je omejena samo na uporabo v zaprtih prostorih.

Odstranitev stare električne in elektronske opreme (veljavno v Evropski uniji in ostalih evropskih državah s sistemom ločenega zbiranja odpadkov)
Ta simbol na izdelku ali na embalaži pomeni, naj se z izdelkom ne ravna enako kot z gospodinjskimi odpadki. Morate ga oddati na ustrezno zbirno mesto za recikliranje električne in elektronske opreme. S pravilno oddajo tega izdelka boste pomagali preprečiti negativne posledice za okolje in zdravje ljudi, do katerih bi prišlo v primeru neustreznega ravnanja ob odstranitvi tega izdelka. Recikliranje materiala bo pripomoglo k ohranjevanju naravnih virov.
Podrobnejše informacije o recikliranju tega izdelka lahko dobite na upravni enoti, službi oddajanja gospodinjskih odpadkov ali v trgovini, kjer ste izdelek kupili. Odpadno električno in elektronsko opremo lahko oddate brezplačno tudi distributerju neposredno ob dobavi električne oz. elektronske opreme.

Odstranitev odpadnih baterij (velja za evropsko unijo in druge evropske države s sistemom ločevanja odpadkov)
Ta simbol na bateriji ali na embalaži pomeni, naj se z baterijo ne ravna enako kot z gospodinjskimi odpadki. Pri nekaterih baterijah se ta simbol uporablja v kombinaciji z oznako za kemijski element. Oznaka za živo srebro (Hg) ali svinec (Pb) je dodana v primeru, da baterija vsebuje več kot 0,0005% živega srebra ali več kot 0,004% svinca.
S tem, ko te baterije pravilno odvržete, pripomorete k preprečevanju potencialnih negativnih posledic za okolje in naše zdravje, ki bi ga povzročilo nepravilno odvrženje tega izdelka. Z recikliranjem materialov bomo ohranili naravne vire.

V primeru izdelkov, ki zaradi varnosti, zmogljivosti ali shranjevanja podatkov potrebujejo stalno povezavo z vgrajeno baterijo, naj to baterijo zamenja le usposobljeno servisno osebje.
Da se zagotovi ustrezno ravnanje z baterijo, oddajte izrabljeni izdelek na zbirni točki za recikliranje električne in elektronske opreme.

Za vse ostale baterije vas prosimo, da preberete poglavje o varni odstranitvi odpadnih baterij. Baterijo predajte na zbirni točki za recikliranje odpadnih baterij.

O podrobnostih glede recikliranja tega izdelka ali baterije lahko povprašate na upravni enoti, službi oddajanja gospodinjskih odpadkov ali v trgovini, kjer ste izdelek kupili.

Lastnosti

9.1-kanalna VPT (Virtualphones Technology)*, ki lahko poustvari realistični prostorski zvok

Poleg 5.1-kanalnega prostorskega zvoka, prostorskih zadnjih zvočnikov (2 kanala) in visokotonskih sprednjih zvočnikov (2 kanala) doda navpične/globinske zvočne učinke v vodoravni smeri ter ustvari realističen in izjemen občutek zvočnega polja.

* VPT (Virtualphones Technology)

VPT je lastniška tehnologija za prostorski zvok podjetja Sony, ki omogoča poslušalcu, da uživa v prostorskem zvoku »v živo«, podobno kot v kinodvorani.

Različni načini za učinke (načini za zvočno polje)

MDR-HW700DS ima vgrajene različne načine za ustvarjanje izjemnih učinkov, ki jih omogoča samo podjetje Sony Group.

Način CINEMA:
Napredne funkcije, kot je način CINEMA, so bile ustvarjene s pomočjo podjetja Sony Pictures Entertainment (SPE). Način CINEMA ustvari avtentičen občutek zvoka v kinodvorani skupaj z edinstveno tehnologijo za virtualni prostorski zvok za slušalke Virtualphones Technology (VPT) podjetja Sony in virtualnim zvočnim poljem, ki temelji na analizi prestižnega studia za sinhronizacijo zvoka, ki se uporablja pri ustvarjanju večji filmskih uspešnic.

Način GAME:
Za igre z večkanalnim prostorskim zvokom poustvari natančen občutek smeri.
Način GAME je bil razvit pod nadzorom oblikovalca zvoka podjetja Sony Computer Entertainment.

Način VOICE:
Primeren za poslušanje informativnih programov ipd.; omogoča poslušanje bolj jasnega človeškega glasu.

Dvopasovni brezžični oddajniški sistem za preprečevanje prekinitev zvoka

Frekvenčni pas 2,4 GHz se uporablja za izolacijo pred učinki ovir, frekvenčni pas 5 GHz pa se uporablja za preprečevanje motenj v radijskem valovanju. Samodejna nastavitev v realnem času omogoča samodejno izbiro prostega kanala brez prekinitev zvoka, preden pride do blokade zvoka. Te funkcije omogočajo visoko kakovost zvoka brez popačenja z brezžičnim oddajanjem nestisnjenega zvoka.

Podpira zvočne formate HD visoke kakovosti

Sistem je združljiv z viri visoke kakovosti z največjo ločljivostjo 192 kHz, 24 bit, nestisnjenim zvokom, ki vsebuje šestkrat več informacij kot običajni DVD zvok. Procesor ima tri vhode HDMI, ki omogočajo poslušanje zvočnih in video zabavnih vsebin tako, da ga povežete z napravo BD/DVD, igralno konzolo, TV-komunikatorjem ali drugimi napravami.

Povezave HDMI

Z uporabo kablov HDMI lahko povežete procesor z napravami HDMI. Procesor je združljiv s tehnologijo Audio Return Channel (ARC)*, ki omogoča dovajanje TV zvoka do vhoda v procesor brez uporabe optičnega digitalnega kabla. Procesor ima funkcijo »FAST VIEW«, ki registrira naprave HDMI, ki so povezane s procesorjem. Ta funkcija skrajša čas, ki je potreben za preklapljanje vhodov, kar omogoča hitro preklapljanje med vsebinami iz več naprav.
Sistem poleg slik 3D podpira tudi slike 4K. Procesor pošlje signale 4K brez spreminjanja iz video naprave do TV-ja ali projektorja, ki je združljiv s tehnologijo 4K.

* Procesor mora biti priključen na TV, ki je združljiv s tehnologijo ARC.

Previdnostni ukrepi

Opombe o povezavah HDMI

- Uporabite kabel High Speed HDMI za visoke hitrosti prenosa. Če uporabite običajni kabel Standard HDMI, slike 1080p, Deep Color, 3D in 4K mogoče ne bodo prikazane pravilno.
- Uporabite odobreni kabel HDMI. Uporabite kabel Sony High Speed HDMI z logotipom za vrsto kabla.
- Če je slika slaba ali iz naprave, ki je priključena prek kabla HDMI, ne slišite zvoka, preverite nastavitev priključene naprave.
- Priključena naprava lahko blokira zvočne signale (frekvenca vzorčenja, bitna dolžina itd.), ki se oddajajo prek priključka HDMI.
- Zvok se lahko prekine, ko se zamenja frekvenca vzorčenja ali število kanalov za izhodne zvočne signale iz naprave za predvajanje.
- Če povezana naprava ni združljiva s tehnologijo za zaščito avtorskih pravic (HDCP), bosta slika in/ali zvok iz izhodnega priključka HDMI OUT procesorja popačena oziroma blokirana. V tem primeru preverite specifikacije povezane naprave.
- Ne priporočamo uporabe kablov s pretvorniki HDMI-DVI.
- Tudi, če na procesorju izberete vhod, ki ni HDMI, bo video signal ene izmed naprav, ki so priključene na vhodne priključke HDMI IN, poslan prek izhodnega priključka HDMI OUT.
- Procesor podpira signale Deep Color, »x.v.Colour«, 3D in 4K.
- Za ogled slik 3D, povežite 3D-združljiv TV in video napravo (predvajalnik plošč Blu-ray, »PlayStation®3« ipd.) na procesor z uporabo kablov HDMI, namestite 3D-očala in nato predvajajte ploščo Blu-ray Disc, ki je združljiva s 3D.
- Za ogled slik 4K morajo biti televizorji in predvajalniki, ki so priključeni na procesor, združljivi s slikami 4K.
- Če sistem priključite na zvočne in video priključke na osebnem računalniku, taka povezava morda ne bo delovala.

Opozorilni zvočni signali in zvočni signali med delovanjem

Stanje slušalk se sporoča s pomočjo spodaj opisanih zvočnih signalov.
- Ponavljajoči se kratki zvočni signali.
  Slušalke ne prejemajo RF-signala iz procesorja.
  - Slušalke lahko uporabljate samo v območju, kjer se oddaja RF-signal.
  - Vklopite procesor.
  - Preverite povezavo med procesorjem, napajalnikom AC in vtičnico AC.
  - Nastavite stikalo WIRELESS BAND na »AUTO«.
  - Prepričajte se, da nobena druga naprava ne uporablja brezžičnega frekvenčnega pasu 2,4 GHz ali 5 GHz oziroma da mikrovalovna pečica v bližini ne ustvarja elektromagnetnega valovanja.
  - Premaknite procesor na nov položaj.
- Oglasi se dolgi zvočni signal (približno 2 sekundi) in slušalke se izklopijo.
  Ko se baterija za ponovno polnjenje v slušalkah izprazni, se oglasi opozorilni zvočni signal (približno 2 sekundi) in slušalke se ugasnejo. Slušalke se lahko vklopijo, tudi ko je baterija izpraznjena, vendar se potem takoj ugasnejo. Polnjenje slušalk.
- Kratki zvočni signal se oglasi dvakrat in slušalke se vklopijo.
  To označuje, da so bile slušalke vklopljene. To ni znak okvare.
- Kratki zvočni signal se oglasi 3-krat in slušalke se izklopijo.
  To označuje, da so bile slušalke pravilno izklopljene. To ni znak okvare.

Za pomen drugih zvočnih signalov glejte Vodnik za pomoč.

Drugo

O varnosti
- Pazite, da procesorja ali slušalk ne mečete, udarite ali drugače izpostavite močnim sunkom. To lahko poškoduje izdelek.
- Ne razstavljajte ali poskušajte odpreti nobenih delov sistema.

O napajalniku AC
- Uporabljajte le priloženi napajalnik AC. Pri uporabi napajalnikov AC z drugačno polarnostjo vtiča ali drugačnimi lastnostmi lahko pride do okvar. Tudi napajalniki AC z enako napetostjo in polarnostjo vtiča lahko poškodujejo izdelek zaradi kapacitete toka ali drugih dejavnikov.
- Če dlje časa ne boste uporabljali sistema, izklopite napajalnik AC iz vtičnice. Ko odstranjujete vtič, primite napajalnik AC. Ne vlecite za kabel.

Polarnost vtiča

O namestitvi
- Sistema ne postavljajte na nobenega od naslednjih mest.
  - Mesta, ki so izpostavljena neposredni sončni svetlobi, v bližini grelnika ali druga območja z izjemno visoko temperaturo
  - Prašna mesta
  - Na nestabilni ali nagnjeni površini
  - Mesta, izpostavljena veliko vibracijam
  - Kopalnica ali prostori z visoko vlažnostjo

O slušalkah
- Prepričajte se, da ste desno in levo stran slušalk namestili ustrezno na ušesa.
- Ko je glasnost previsoka, se lahko zvok sliši izven slušalk. Bodite previdni, da glasnosti ne povečate tako visoko, da boste motili ljudi v okolici. Pri uporabi slušalk v hrupnih prostorih boste verjetno želeli povečati glasnost. Zaradi varnosti priporočamo, da ohranite glasnost na ravni, pri kateri še vedno slišite zvoke iz okolice.
- Ušesne blazinice se lahko zaradi dolgotrajne uporabe izrabijo.

O vgrajeni bateriji za ponovno polnjenje v slušalkah
- Baterija mora biti napolnjena pri temperaturi oklice med 5 °C in 35 °C. Če jo polnite izven priporočenega temperaturnega območja, bo začel indikator polnjenja utripati in baterija modra ne bo napolnjena.
- Če boste shranili slušalke za več kot leto, jih napolnite enkrat na leto, da preprečite preveliko izpraznitev.
- Če čas uporabe slušalk postane zelo kratek, zamenjajte baterijo za ponovno polnjenje z novo. Za nadomestno baterijo se obrnite na najbližjega zastopnika za izdelke Sony.

O menjavi ušesnih blazinic
Če se ušesne blazinice umažejo in obrabijo, se obrnite na najbližjega zastopnika za izdelke Sony. Ušesne blazinice niso deli, ki jih lahko zamenja uporabnik sam.

O čiščenju
Uporabite rahlo navlaženo mehko krpo z blagim pralnim sredstvom. Ne uporabljajte topil, kot so razredčila, benzen ali alkohol, saj lahko poškodujejo površino.

Ko se izdelek zlomi
- Ko se izdelek zlomi ali pa v notranjost enote pride tujek, takoj izklopite napajanje in se posvetujte z najbližjim zastopnikom za izdelke Sony.
- Ko boste sistem odnesli zastopniku za izdelke Sony, ne pozabite na slušalke in procesor.

Specifikacije

Procesor za digitalni prostorski zvok (DP-HW700)

Funkcije dekoderja
Dolby TrueHD
Dolby Digital Plus
Dolby Digital
Dolby Pro Logic IIz*
DTS-HD Master Audio
DTS-HD High Resolution Audio
DTS Express
DTS Digital Surround
DTS-ES
DTS 96/24
DTS
DTS Neo:X*
Linear PCM 2ch/5.1ch/7.1ch

* Funkcija Dolby Pro Logic IIz in funkcija DTS Neo:X sistema podpirata virtualno predvajanje samo iz slušalk.

Funkcija virtualnega prostorskega zvoka
OFF
CINEMA
GAME
VOICE (STEREO)

Funkcija stiskanja
OFF
ON

Sistem modulacije
DSSS

Delovna frekvenca : Največja izhodna moč
2.400 MHz - 2.483,5 MHz : < 20,0 dBm
5.150 MHz - 5.250 MHz : < 20,0 dBm
5.725 MHz - 5.850 MHz : < 13,9 dBm

Razdalja oddajnika
Največ pribl. 30 m*

* Ocenjena razdalja pri uporabi frekvenčnega pasu 2,4 GHz. Razdalja oddajnika je groba ocena in se lahko razlikuje, odvisno od okolice in mesta namestitve.

Frekvenčni odziv
12 Hz - 24.000 Hz (digitalni vhod, frekvenca vzorčenja 48 kHz)

Stopnja popačenja
1 % ali manj (1 kHz)

Vhodi
HDMI (3)
Optični digitalni vhod* (pravokotni) (1)
Analogni vhod (pinski priključek za levo/desno stran) (1)

* Samo za TV vhod

Izhodi
HDMI (1)
Optični digitalni izhod (pravokotni) (1)

Zahteve napajanja
DC 12 V (1,5 A) (iz priloženega napajalnika AC)

Nazivna poraba električne energije
16,8 W

Mere
Pribl. 220 mm × 32 mm × 157 mm (š/v/g)

Masa
Pribl. 430 g

Delovna temperatura
Od 5 °C do 35 °C

HDMI

Video vhod/izhod (HDMI Repeater block)

Datoteka	2D	3D		
		Prikaz slike	Slika ob sliki (polovica)	Ena nad drugo (spodaj in zgoraj)
4096 × 2160p @ 23,98/24 Hz	○	–	–	–
3840 × 2160p @ 29,97/30 Hz	○	–	–	–
3840 × 2160p @ 25 Hz	○	–	–	–
3840 × 2160p @ 23,98/24 Hz	○	–	–	–
1920 × 1080p @ 59,94/60 Hz	○	–	○	○
1920 × 1080p @ 50 Hz	○	–	○	○
1920 × 1080p @ 29,97/30 Hz	○	○	○	○
1920 × 1080p @ 25 Hz	○	○	○	○
1920 × 1080p @ 23,98/24 Hz	○	○	○	○
1920 × 1080i @ 59,94/60 Hz	○	○	○	○
1920 × 1080i @ 50 Hz	○	○	○	○
1280 × 720p @ 59,94/60 Hz	○	○	○	○
1280 × 720p @ 50 Hz	○	○	○	○
1280 × 720p @ 29,97/30 Hz	○	○	○	○
1280 × 720p @ 23,98/24 Hz	○	○	○	○
720 × 480p @ 59,94/60 Hz	○	–	–	–
720 × 576p @ 50 Hz	○	–	–	–
640 × 480p @ 59,94/60 Hz	○	–	–	–

Brezžične stereo slušalke (MDR-HW700)

Delovna frekvenca : Največja izhodna moč
2.400 MHz - 2.483,5 MHz : < 20,0 dBm
5.150 MHz - 5.250 MHz : < 20,0 dBm
5.725 MHz - 5.850 MHz : < 13,9 dBm

Frekvenčni odziv
5 Hz - 25.000 Hz

Zahteve napajanja
Vgrajene litij-ionske baterije za ponovno polnjenje

Nazivna poraba električne energije
2,5 W

Masa
Pribl. 320 g

Delovna temperatura
Od 5 °C do 35 °C

Drugo

Vsebina
Procesor za digitalni prostorski zvok (1)
Brezžične stereo slušalke (1)
Napajalnik AC (za procesor, DC 12 V) (1)
Optični digitalni kabel (optični pravokotni vtič ⇔ optični pravokotni vtič, 1,5 m) (1)
Kabel micro-USB (1,5 m) (1)
Kratka navodila za uporabo (1 komplet)
Navodila za uporabo (1 komplet)
Drugi dokumenti (1 komplet)

Oblika in specifikacije se lahko nenapovedano spremenijo.

Avtorske pravice

- »Virtualphones Technology« je registrirana blagovna znamka družbe Sony Corporation.
- Sistem vključuje dekoderje Dolby[1] Digital, Dolby Pro Logic IIz, Dolby Digital Plus, Dolby TrueHD, DTS[2] (DTS-ES in DTS 96/24), DTS-HD in DTS Neo:X.
- Sistem vsebuje tehnologijo High-Definition Multimedia Interface (HDMI™).
  Izraza HDMI in HDMI High-Definition Multimedia Interface ter logotip HDMI so blagovne znamke ali registrirane blagovne znamke podjetja HDMI Licensing LLC v Združenih državah Amerike in drugih državah.
- Logotip »BRAVIA« je blagovna znamka podjetja Sony Corporation.
- »x.v.Colour« in logotip »x.v.Colour« sta blagovni znamki podjetja Sony Corporation.
- PlayStation je registrirana blagovna znamka podjetja Sony Computer Entertainment Inc.

[1] Izdelano po licenci podjetja Dolby Laboratories. Dolby, Pro Logic, Surround EX in simbol »Dvojni D« so blagovne znamke podjetja Dolby Laboratories.
[2] Za patente DTS glejte http://patents.dts.com. Izdelano po licenci podjetja DTS Licensing Limited. DTS, DTS-HD, znak ter DTS in znak skupaj so registrirane blagovne znamke, DTS Neo:X je blagovna znamka podjetja DTS, Inc. ©DTS, Inc. Vse pravice pridržane.

Slovensky — **Systém slúchadiel s digitálnym priestorovým zvukom**

Pred uvedením systému do prevádzky si prečítajte túto príručku a uschovajte ju na použitie v budúcnosti.

UPOZORNENIE

Ak chcete znížiť riziko vzniku požiaru alebo zásahu elektrickým prúdom, nevystavujte tento prístroj pokvapkaniu alebo pošpliechaniu kvapalinami a neumiestňujte naň objekty naplnené kvapalinami, ako sú napríklad vázy.

Neinštalujte prístroj v stiesnenom priestore, ako je napríklad polička na knihy alebo vstavaná skrinka.

Keďže hlavný konektor adaptéra striedavého prúdu slúži na odpojenie adaptéra striedavého prúdu od zdroja napájania, systém pripojte do ľahko prístupnej zásuvky striedavého prúdu. Ak v systéme spozorujete niečo nezvyčajné, hlavný konektor okamžite odpojte od zásuvky striedavého prúdu.

Systém nie je odpojený od zdroja napájania, kým nie je odpojený od zásuvky striedavého prúdu, a to aj v prípade, ak je samotný systém vypnutý.

Batérie (akumulátor alebo nainštalované batérie) dlhodobo nevystavujte nadmernému teplu (napríklad na mieste vystavenom slnečnému žiareniu, v blízkosti ohňa alebo na podobných miestach).

Sekundárne akumulátorové články ani batérie nerozoberajte, neotvárajte a nerežte.

V prípade úniku kvapaliny z článku zabráňte jej kontaktu s pokožkou a očami. Ak sa dostane do kontaktu s pokožkou alebo očami, umyte zasiahnuté miesto veľkým množstvom vody a vyhľadajte pomoc lekára.

Sekundárne akumulátorové články a batérie sa musia pred použitím nabiť. Vždy používajte správnu nabíjačku a dodržiavajte pokyny na správne nabíjanie uvedené v pokynoch výrobcu alebo v návode k zariadeniu.

Po dlhom období skladovania môže byť potrebné akumulátorové články alebo batérie niekoľkokrát nabiť a vybiť, aby sa dosiahla maximálna výkonnosť.

Zlikvidujte správnym spôsobom.

Umiestnenie štítku
Štítok je umiestnený na spodnej strane procesora a na pravej vnútornej strane čelenky.

VAROVANIE

Varujeme vás, že ak zariadenie zmeníte alebo modifikujete ľubovoľným spôsobom, ktorý nie je výslovne schválený v tomto návode, môžete stratiť oprávnenie na prevádzku zariadenia.

Oznam pre zákazníkov: nasledujúce informácie sa týkajú iba zariadení predávaných v krajinách, v ktorých platia smernice EÚ
Tento výrobok je vyrobený priamo alebo v mene Sony Corporation, 1-7-1 Konan Minato-ku, Tokyo, 108-0075 Japonsko. Otázky či výrobok vyhovuje požiadavkám podľa legislatívy Európskej únie treba adresovať na autorizovaného zástupcu Sony Belgium, bijkantoor van Sony Europe Limited, Da Vincilaan 7-D1, 1935 Zaventem, Belgicko. V akýchkoľvek servisných alebo záručných záležitostiach prosím kontaktujte adresy uvedené v separátnych servisných alebo záručných dokumentoch.

Sony Corporation týmto vyhlasuje, že zariadenie je v súlade so smernicou 2014/53/EÚ.
Úplné vyhlásenie EÚ o zhode je k dispozícii na tejto internetovej adrese:
http://www.compliance.sony.de/

Aby ste zabránili možnému poškodeniu sluchu, dlhodobo nepočúvajte hudbu pri vysokej hlasitosti.

Pre toto rádiové zariadenie platia nasledujúce obmedzenia pri uvedení do prevádzky alebo požiadavky na autorizáciu v nasledujúcich krajinách: BE, BG, CZ, DK, DE, EE, IE, EL, ES, FR, HR, IT, CY, LV, LT, LU, HU, MT, NL, AT, PL, PT, RO, SI, SK, FI, SE, UK, IS, LI, NO, CH, AL, BA, MK, MD, RS, ME, XK, TR:

Pásmo 5 150 MHz až 5 350 MHz je obmedzené len na používanie v interiéri.

Likvidácia starých elektrických a elektronických prístrojov (vzťahuje sa na Európsku úniu a európske krajiny so systémami oddeleného zberu)
Tento symbol na výrobku alebo na jeho obale znamená, že výrobok nesmie byť spracovávaný ako komunálny odpad. Musí sa odovzdať do príslušnej zberne na recykláciu elektrických a elektronických zariadení. Zaručením správnej likvidácie tohto výrobku pomôžete pri predchádzaní potenciálnych negatívnych dopadov na životné prostredie a na zdravie človeka, ktoré by mohli byť zapríčinené nevhodným zaobchádzaním s odpadmi z tohto výrobku. Recyklovaním materiálov pomôžete zachovať prírodné zdroje. Podrobnejšie informácie o recyklácii tohto výrobku vám na požiadanie poskytne miestny úrad, služba likvidácie komunálneho odpadu alebo predajňa, v ktorej ste si tento výrobok zakúpili.

Zneškodňovanie použitých batérií (platí v Európskej únii a ostatných európskych krajinách so zavedeným separovaným zberom)
Tento symbol na batérii alebo obale znamená, že batéria dodaná s týmto výrobkom nemôže byť spracovaná s domovým odpadom.
Na niektorých batériách môže byť tento symbol použitý v kombinácii s chemickými značkami. Chemické značky ortute (Hg) alebo olova (Pb) sú pridané, ak batéria obsahuje viac ako 0,0005% ortute alebo 0,004% olova.
Tým, že zaistíte správne zneškodnenie týchto batérií, pomôžete zabrániť potenciálne negatívnemu vplyvu na životné prostredie a ľudské zdravie, ktorý by v opačnom prípade mohol byť spôsobený pri nesprávnom nakladaní s použitou batériou. Recyklácia materiálov pomáha uchovávať prírodné zdroje.

V prípade, že výrobok, ktorý si z dôvodu bezpečnosti, výkonu alebo integrity údajov vyžaduje trvalé pripojenie zabudovanej batérie, túto batériu môže vymeniť iba kvalifikovaný personál. Aby ste zaručili, že batéria bude správne spracovaná, odovzdajte tento výrobok na konci jeho životnosti na vhodnom zbernom mieste na recykláciu elektrických a elektronických zariadení.

V prípade všetkých ostatných batérií, postupujte podľa časti, ako vybrať bezpečne batériu z výrobku. Odovzdajte batériu na vhodnom zbernom mieste na recykláciu použitých batérií.

Ak chcete získať podrobnejšie informácie o recyklácii tohto výrobku alebo batérie, kontaktujte váš miestny alebo obecný úrad, miestnu službu pre zber domového odpadu alebo predajňu, kde ste výrobok zakúpili.

Funkcie

9.1-kanálová technológia VPT (Virtualphones Technology)* reprodukuje realistický priestorový zvuk

Okrem 5.1-kanálových priestorových reproduktorov sa využívajú aj zadné priestorové reproduktory (2 kanály) a predné výškové reproduktory (2 kanály), ktoré dodávajú vertikálne/hĺbkové zvukové efekty v horizontálnom smere a vytvárajú realistický a výrazný zvukový zážitok.

* VPT (Virtualphones Technology)

VPT je patentovaná technológia virtuálneho priestorového zvuku od spoločnosti Sony, ktorá umožňuje poslucháčovi vychutnať si „živý" priestorový zvuk rovnako ako v kine.

Rôzne efektové režimy (režimy zvukového poľa)

Model MDR-HW700DS obsahuje rôzne efektové režimy, ktoré prináša len spoločnosť Sony Group.

Režim CINEMA:
V spolupráci so spoločnosťou Sony Pictures Entertainment (SPE) boli vytvorené pokročilé funkcie ako je napr. režim CINEMA. V režime CINEMA sa zaistí autentický zvukový zážitok porovnateľný s kinom. Využíva sa pri tom kombinácia unikátnej technológie Sony Virtualphones Technology (VPT) a virtuálneho zvukového poľa, ktorá je založená na analýze z prestížneho zvukového dabingu používaného na výrobu veľkých filmov.

Režim GAME:
Viackanálové priestorové hry sú reprodukované s pocitom presného smeru.
Režim GAME bol vyvinutý pod dohľadom zvukového majstra zo spoločnosti Sony Computer Entertainment.

Režim VOICE:
Vhodné pre spravodajské relácie atď. Umožní jasnejšiu reprodukciu ľudského hlasu.

Dvojpásmový bezdrôtový prenosový systém slúži na obmedzenie prerušení reprodukcie zvuku

Pásmo 2,4 GHz je určené na zabránenie vplyvu prekážok a pásmo 5 GHz zase na predchádzanie rušenia rádiovými vlnami. Funkcia automatického ladenia v reálnom čase automaticky zvolí voľný kanál bez prerušenia reprodukcie zvuku ešte pred tým, než môže nastať blokovanie signálu. Tieto funkcie zabezpečujú špičkovú kvalitu zvuku vďaka nekomprimovanému bezdrôtovému prenosu zvuku.

Podporované zvukové formáty vysokej kvality HD

Systém je kompatibilný s vysokokvalitnými zdrojmi s maximálnou vzorkovacou frekvenciou 192 kHz (24 bitov) a nekomprimovaným zvukom, ktorý obsahuje asi šesťkrát viac informácií ako bežné zdroje zvuku na DVD. Procesor má tri HDMI vstupy, takže po pripojení BD/DVD zariadenia, hernej konzoly, set-top boxu alebo iného zariadenia si budete môcť vychutnať audio a video.

Pripojenia HDMI

Pomocou HDMI káblov môžete k procesoru pripojiť HDMI zariadenia. Procesor je kompatibilný s technológiou Audio Return Channel (ARC)* (kanál pre návrat zvuku), ktorá umožňuje prenášať zvuk z televízora do procesora bez pripojenia optického digitálneho kábla. Procesor obsahuje funkciu „FAST VIEW", ktorá registruje HDMI zariadenia pripojené k procesoru. Táto funkcia skracuje čas potrebný na prepnutie vstupov, aby bolo možné rýchlo prepínať medzi obsahom z niekoľkých zariadení.
Systém okrem 3D obrazu podporuje taktiež obrázky s rozlíšením 4K. Procesor prepojí bez úprav signály 4K z video zariadení do televízora alebo projektora kompatibilného s technológiou 4K.

* Procesor musí byť pripojený k televízoru kompatibilnému s funkciou ARC.

Odporúčania

Poznámky k HDMI pripojeniu

- Použite vysokorýchlostný High Speed HDMI kábel. Ak použijete štandardný HDMI kábel, obrázky s rozlíšením 1080p, Deep Color, 3D, 4K sa nemusia zobrazovať správne.
- Použite autorizovaný HDMI kábel. Používajte kábel Sony High Speed HDMI s logom Typ kábla.
- Ak je obraz nekvalitný alebo ak zo zariadenia pripojeného pomocou HDMI kábla nevychádza zvuk, skontrolujte nastavenie pripojeného zariadenia.
- Audio signály (vzorkovacia frekvencia, bitová dĺžka atď.), ktoré sa prenášajú z HDMI konektora, môže potláčať pripojené zariadenie.
- Po prepnutí vzorkovacej frekvencie alebo počtu kanálov výstupných audio signálov z prehrávaného zariadenia sa môže prerušiť prehrávanie zvuku.
- Ak pripojené zariadenie nie je kompatibilné s technológiou na ochranu autorských práv (HDCP), obraz a/alebo zvuk z konektora HDMI OUT na procesore môže byť skreslený alebo sa nemusí prehrávať. V takom prípade skontrolujte technické údaje pripojeného zariadenia.
- Neodporúčame používať kábel na konverziu HDMI-DVI.
- Aj keď na procesore zvolíte iný vstup ako HDMI, na výstupe konektora HDMI OUT sa objaví video signál z jedného zo zariadení pripojených ku konektoru HDMI IN.
- Tento procesor podporuje prenos signálov Deep Color, „x.v.Colour", 3D a 4K.
- Ak chcete sledovať 3D obrázky, pomocou HDMI káblov pripojte k procesoru televízor kompatibilný s technológiou 3D a video zariadenie (prehrávač Blu-ray Disc, „PlayStation®", atď.), nasaďte si 3D okuliare a spustite prehrávanie Blu-ray Disc kompatibilného s 3D.
- Ak chcete prezerať obrázky s rozlíšením 4K, televízor a prehrávače, ktoré sú pripojené k procesoru, musia byť kompatibilné so 4K obrázkami.
- Nie je zaručené, že pripojenie tohto systému k audio a video konektorom osobného počítača bude fungovať.

Výstražné a prevádzkové zvukové signály

Stav slúchadiel sa ohlasuje zvukovými signálmi nasledujúcim spôsobom.
- Opakované krátke zvukové signály.
  Slúchadlá neprijímajú rádiový signál z procesora.
  - Slúchadlá používajte v oblasti s príjmom rádiových signálov.
  - Zapnite procesor.
  - Skontrolujte pripojenia medzi procesorom, adaptérom striedavého prúdu a zásuvkou striedavého prúdu.
  - Prepínač WIRELESS BAND prepnite do polohy „AUTO".
  - Skontrolujte, či frekvenciu 2,4 GHz alebo 5 GHz v bezdrôtovom frekvenčnom pásme nepoužívajú žiadne iné bezdrôtové zariadenia, alebo či blízka mikrovlná rúra negeneruje žiadne elektromagnetické vlny.
  - Zmeňte umiestnenie procesora.
- Zaznie dlhý zvukový signál (približne 2 sekundy) a slúchadlá sa vypnú.
  Keď je batéria v slúchadlách vybitá, ozve sa výstražný signál (približne 2 sekundy) a slúchadlá sa vypnú. Slúchadlá je možné zapnúť aj v prípade, ak je vybitá batéria, ale takmer okamžite sa vypnú. Slúchadlá nabite.
- Zaznie dvojitý krátky zvukový signál a slúchadlá sa zapnú.
  Ide o indikáciu zapnutia slúchadiel. Nejde o poruchu.
- Zaznie 3 krátky zvukový signál a slúchadlá sa vypnú.
  Ide o indikáciu správneho vypnutia slúchadiel. Nejde o poruchu.

Význam ostatných výstražných zvukových signálov je uvedený v Príručke pomoci.

Ostatné

Bezpečnosť
- Procesor ani slúchadlá nenechajte spadnúť na zem alebo vrážať do iných predmetov, a nevystavujte ich žiadnym tvrdým nárazom. Mohlo by to spôsobiť poškodenie produktu.
- Nerozoberajte a ani sa nepokúšajte otvárať žiadne súčasti systému.

Na adaptéri striedavého prúdu
- Používajte iba dodávaný adaptér striedavého prúdu. Používanie adaptérov striedavého prúdu s inou polaritou konektorov alebo inými charakteristikami môže spôsobiť poruchu produktu. Aj adaptéry striedavého prúdu s rovnakým napätím a rovnakou polaritou konektorov môžu spôsobiť poškodenie produktu v dôsledku veľkosti prúdu alebo iných faktorov.
- Ak plánujete, že systém nebudete používať dlhší čas, odpojte adaptér striedavého prúdu od zásuvky striedavého prúdu. Pri vyťahovaní konektora pevne uchopte adaptér striedavého prúdu. Neťahajte za kábel.

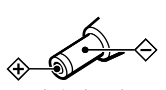

Polarita konektora

Umiestnenie
- Systém neumiestňujte na žiadne z nasledujúcich miest:
  - na miesto vystavené priamemu slnečnému žiareniu, v blízkosti ohrievača ani na žiadne iné miesto vystavené extrémne vysokým teplotám,
  - na prašné miesto,
  - na nestabilný alebo šikmý povrch,
  - na miesto vystavené nadmerným vibráciám,
  - do kúpeľne alebo na iné miesto s vysokou vlhkosťou.

Slúchadlá
- Slúchadlá nasmerujte tak, aby ste ľavú aj pravú stranu nasadili na správne ucho.
- Ak je hlasitosť príliš vysoká, zvuk počuť aj mimo slúchadiel. Dávajte pozor, aby ste hlasitosť nezvýšili na úroveň, ktorá obťažuje osoby v blízkom okolí. Pri používaní na hlučných miestach má používateľ tendenciu zvyšovať hlasitosť. Z bezpečnostných dôvodov sa však odporúča, aby ste hlasitosť udržiavali na úrovni, ktorá vám umožňuje počuť zvuky okolo vás.
- V dôsledku dlhodobého skladovania alebo používania sa ušnice môžu pokaziť.

Zabudovaná nabíjateľná batéria v slúchadlách
- Batériu nabíjajte pri okolitej teplote od 5 °C do 35 °C. Ak ju budete nabíjať mimo odporúčaného rozsahu teplôt, indikátor nabíjania bude blikať a batéria sa nemusí nabíjať.
- Ak slúchadlá uskladníte na viac ako rok, batériu raz za rok nabite, aby ste zabránili nadmernému vybitiu.
- Ak sa príliš skráti čas prevádzky slúchadiel, nabíjateľnú batériu je potrebné vymeniť za novú. Výmenu batérie zverte najbližšiemu zástupcovi spoločnosti Sony.

Výmena ušníc
Ak sa ušnice zašpinia alebo opotrebujú, obráťte sa na najbližšieho zástupcu spoločnosti Sony a požiadajte o ich výmenu. Výmenu ušníc by nemal vykonávať používateľ.

Čistenie
Používajte jemnú handričku, ktorá je mierne navlhčená roztokom jemného saponátu. Nepoužívajte rozpúšťadlá, ako sú napríklad riedidlá, benzín alebo alkohol, pretože tie môžu poškodiť povrch.

Mechanické poškodenie produktu
- Ak dôjde k mechanickému poškodeniu produktu alebo ak do zariadenia vniknú cudzorodé objekty, okamžite vypnite napájanie a obráťte sa na najbližšieho zástupcu spoločnosti Sony.
- Keď sa rozhodnete odniesť systém k zástupcovi spoločnosti Sony, nezabudnite so sebou vziať slúchadlá aj procesor.

Technické údaje

Procesor pre digitálny priestorový zvuk (DP-HW700)

Funkcie dekodéra
Dolby TrueHD
Dolby Digital Plus
Dolby Digital
Dolby Pro Logic IIz*
DTS-HD Master Audio
DTS-HD High Resolution Audio
DTS Express
DTS Digital Surround
DTS-ES
DTS 96/24
DTS
DTS Neo:X*
Linear PCM 2ch/5.1ch/7.1ch

* Funkcie systému Dolby Pro Logic IIz a DTS Neo:X podporujú virtuálne prehrávanie len pomocou slúchadiel.

Funkcia virtuálneho priestorového zvuku
OFF
CINEMA
GAME
VOICE (STEREO)

Funkcia kompresie
OFF
ON

Modulačný systém
DSSS

Prevádzková frekvencia : Maximálny výstupný výkon
2 400 MHz - 2 483,5 MHz : < 20,0 dBm
5 150 MHz - 5 250 MHz : < 20,0 dBm
5 725 MHz - 5 850 MHz : < 13,9 dBm

Prenosová vzdialenosť
Najviac približne 30 m*

* Odhadovaná vzdialenosť pri používaní pásma 2,4 GHz. Prenosová vzdialenosť predstavuje hrubý odhad a môže sa líšiť v závislosti od okolitého prostredia a miesta používania.

Frekvenčná odozva
12 Hz - 24 000 Hz (digitálny vstup, vzorkovacia frekvencia 48 kHz)

Miera skreslenia
1 % alebo menej (1 kHz)

Vstupy
HDMI (3)
Optický digitálny vstup* (obdĺžnikový typ) (1)
Analógový vstup (ľavý/pravý konektor) (1)

* Len na pripojenie televízora

Výstupy
HDMI (1)
Optický digitálny výstup (obdĺžnikový typ) (1)

Požiadavky na napájanie
Jednosmerné napätie 12 V (1,5 A)
(z dodávaného adaptéra striedavého prúdu)

Menovitý príkon
16,8 W

Rozmery
Približne 220 mm × 32 mm × 157 mm (š/v/h)

Hmotnosť
Približne 430 g

Prevádzková teplota
5 °C až 35 °C

HDMI

Video vstup/výstup (blok opakovača HDMI)

Súbor	2D	3D		
		Balenie rámca	Vedľa seba (polovica)	Obrátene (vrch a spodok)
4096 × 2160p pri 23,98/24 Hz	○	–	–	–
3840 × 2160p pri 29,97/30 Hz	○	–	–	–
3840 × 2160p pri 25 Hz	○	–	–	–
3840 × 2160p pri 23,98/24 Hz	○	–	–	–
1920 × 1080p pri 59,94/60 Hz	○	–	○	○
1920 × 1080p pri 50 Hz	○	–	○	○
1920 × 1080p pri 29,97/30 Hz	○	○	○	○
1920 × 1080p pri 25 Hz	○	○	○	○
1920 × 1080p pri 23,98/24 Hz	○	○	○	○
1920 × 1080i pri 59,94/60 Hz	○	○	○	○
1920 × 1080i pri 50 Hz	○	○	○	○
1280 × 720p pri 59,94/60 Hz	○	○	○	○
1280 × 720p pri 50 Hz	○	○	○	○
1280 × 720p pri 29,97/30 Hz	○	○	○	○
1280 × 720p pri 23,98/24 Hz	○	○	○	○
720 × 480p pri 59,94/60 Hz	○	–	–	–
720 × 576p pri 50 Hz	○	–	–	–
640 × 480p pri 59,94/60 Hz	○	–	–	–

Bezdrôtové stereofónne slúchadlá (MDR-HW700)

Prevádzková frekvencia : Maximálny výstupný výkon
2 400 MHz - 2 483,5 MHz : < 20,0 dBm
5 150 MHz - 5 250 MHz : < 20,0 dBm
5 725 MHz - 5 850 MHz : < 13,9 dBm

Frekvenčná odozva
5 Hz až 25 000 Hz

Požiadavky na napájanie
Vstavaná lítiovo-iónová nabíjateľná batéria

Menovitý príkon
2,5 W

Hmotnosť
Približne 320 g

Prevádzková teplota
5 °C až 35 °C

Ostatné

Obsah
Procesor pre digitálny priestorový zvuk (1)
Bezdrôtové stereofónne slúchadlá (1)
Adaptér striedavého prúdu (pre procesor, jednosmerné napätie 12 V) (1)
Optický digitálny kábel (optický obdĺžnikový konektor ⇔ optický obdĺžnikový konektor, dĺžka 1,5 m) (1)
Micro-USB kábel (dĺžka 1,5 m) (1)
Príručka so stručným návodom (1 súprava)
Referenčná príručka (1 súprava)
Ostatné dokumenty (1 súprava)

Vzhľad a technické údaje sa môžu zmeniť bez upozornenia.

Autorské práva

- „Virtualphones Technology" je registrovaná ochranná známka spoločnosti Sony Corporation.
- Procesor tohto systému obsahuje dekodér pre formáty Dolby[1] Digital, Dolby Pro Logic IIz, Dolby Digital Plus, Dolby TrueHD, DTS[2] (DTS-ES a DTS 96/24), DTS-HD a DTS Neo:X.
- Tento systém je vybavený technológiou High-Definition Multimedia Interface (HDMI™).
  Označenia HDMI a HDMI High-Definition Multimedia Interface a logo HDMI sú ochranné známky alebo registrované ochranné známky spoločnosti HDMI Licensing LLC v Spojených štátoch a ďalších krajinách.
- Logo „BRAVIA" je ochranná známka spoločnosti Sony Corporation.
- Označenie „x.v.Colour" a logo „x.v.Colour" sú ochranné známky spoločnosti Sony Corporation.
- PlayStation je registrovaná ochranná známka spoločnosti Sony Computer Entertainment Inc.

[1] Vyrobené na základe licencie spoločnosti Dolby Laboratories. Dolby, Pro Logic, Surround EX a symbol dvojitého D sú ochranné známky spoločnosti Dolby Laboratories.
[2] Patenty DTS sú uvedené na stránke http://patents.dts.com. Vyrobené na základe licencie spoločnosti DTS Licensing Limited. DTS, DTS-HD, Symbol, & DTS spolu so Symbolom sú registrované ochranné známky a DTS Neo:X je ochranná známka spoločnosti DTS, Inc. ©DTS, Inc. Všetky práva vyhradené.

A

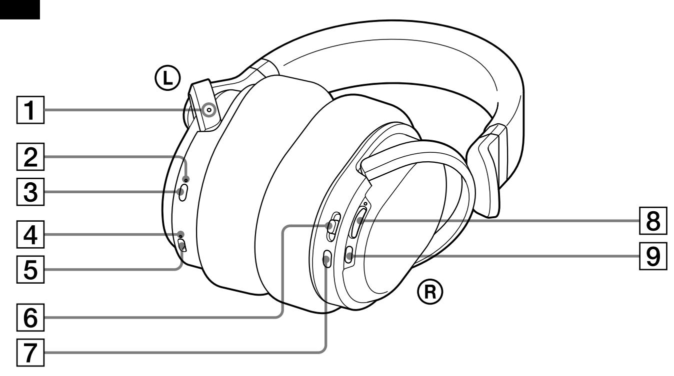

B

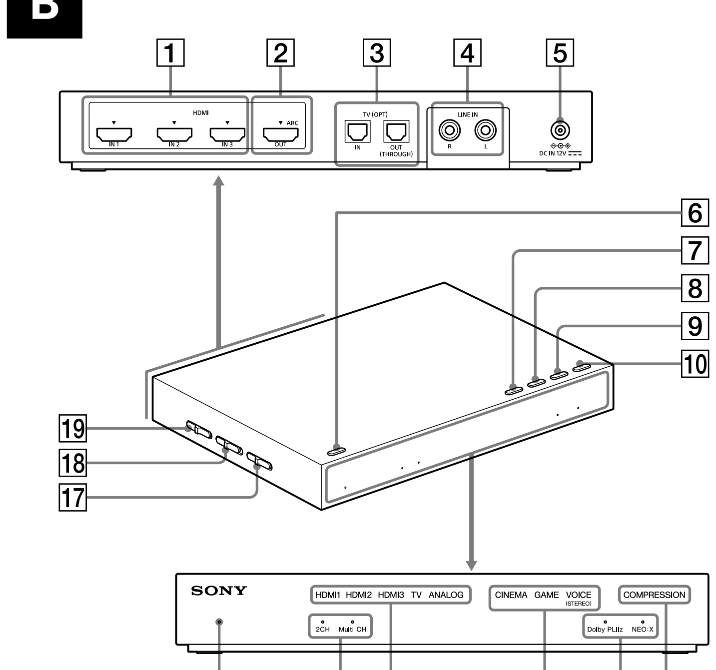

C

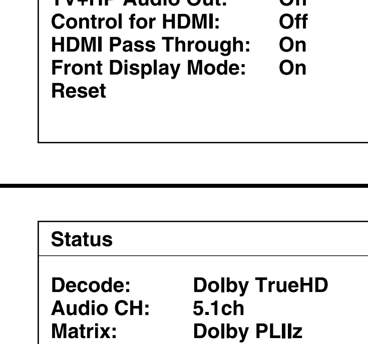

D

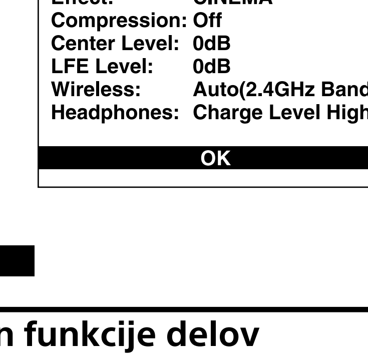

Slovenščina

Lokacija in funkcije delov

Slušalke MDR-HW700 (Slika A)

1 **Otipljiva točka (za razlikovanje leve strani)**
Prepričajte se, da desno Ⓡ in levo Ⓛ stran slušalk ustrezno namestite na ušesa.

2 **Indikator napajanja**
Indikator napajanja zasveti zeleno, ko je naprava priklopljena.

3 **Gumb I/⏻ (napajanje)**
Za vklop ali izklop slušalk pritisnite ta gumb za 1 sekundo.
Namig
Slušalke se vklopijo, ko jih namestite, in izklopijo, ko jih odstranite (funkcija samodejnega vklopa).

4 **Indikator polnjenja**
Indikator sveti rdeče, ko se slušalke polnijo.

5 **Priključek micro-USB (samo za polnjenje baterije)**
Za polnjenje slušalk priključite priloženi kabel micro-USB na ta priključek.

6 **Stikalo MENU/◄ENTER►**
Pritisnite stikalo, da prikažete meni sistema na zaslonu TV-ja, ki je priključen na procesor. Potisnite stikalo navzgor ali navzdol, da izberete nastavitev v meniju in pritisnite, da vnesete izbor. Nato potisnite stikalo navzgor ali navzdol, da izberete možnost.

7 **Gumb INPUT**
Za izbiro vhoda.

8 **VOL (glasnost) upravljanje**
Za nastavitev glasnosti.

9 **Gumb EFFECT**
Omogoča izbor zvočnega polja.

Procesor DP-HW700 (Slika B)

1 **Priključki HDMI IN 1/IN 2/IN 3**
Priključki so namenjeni vhodnim signalom HDMI.

2 **Priključek HDMI OUT**
Za izhodne signale HDMI. Priključek je združljiv s tehnologijo ARC (Audio Return Channel).

3 **Priključki TV (OPT) IN/OUT (THROUGH)**
Za vhodne in izhodne optične digitalne zvočne signale.

4 **Priključki LINE IN (L/R)**
Priključki so namenjeni vhodnim analognim zvočnim signalom.

5 **Priključek DC IN 12 V**
Priključite priloženi napajalnik AC v ta priključek.

6 **Gumb I/⏻ (napajanje) (vklop napajanja/stanje pripravljenosti/izklop napajanja)**
Ko pritisnete gumb, se bo procesor izmenično vklopil ali preklopil v stanje pripravljenosti. Za popolni izklop procesorja (izklop napajanja) pridržite gumb za 3 sekunde.

7 **Gumb INPUT**
Za izbiro vhoda.

8 **Gumb EFFECT/▼**
Omogoča izbor zvočnega polja.
Omogoča izbor elementa v meniju.

9 **Gumb MATRIX/▲**
Omogoča izbor matričnega dekoderja*.
Omogoča izbor elementa v meniju.
* Matrični dekoder lahko izberete, ko je način za zvočno polje nastavljen na »CINEMA« ali »GAME«. Funkcija matričnega dekoderja lahko razširi format vhodnega zvočnega signala na največ 9.1-kanalni format za prostorski zvok. Za podrobnosti glejte Vodnik za pomoč.

10 **Gumb COMPRESSION/MENU/ENTER**
Omogoča izbor dinamičnega obsega. Pridržite ta gumb za 2 sekundi, da se prikaže meni na TV zaslonu, ki je povezan s procesorjem. Med uporabo menija pritisnite ta gumb za vstop v izbor.

11 **Indikator COMPRESSION**
Indikator zasveti, ko je funkcija stiskanja vklopljena.

12 **Indikatorji MATRIX**
Indikator za izbrani matrični dekoder zasveti (ali utripa).

13 **Indikatorji EFFECT**
Indikator izbranega načina za zvočno polje zasveti.

14 **Indikatorji INPUT**
Indikator izbranega vhoda zasveti.

15 **Indikatorji 2CH/Multi CH**
Zasveti indikator 2CH ali Multi CH glede na vhodni signal (stereo ali večkanalni).

16 **Indikator napajanja**
Indikator zasveti zeleno, ko je napajanje vklopljeno, oranžno, ko je v stanju pripravljenosti, in se ugasne, ko je napajanje izklopljeno.

17 **Stikalo CONTROL FOR HDMI**
Stikalo nastavite glede na vrsto naprave HDMI, ki jo želite povezati s procesorjem.
Opombe
- Privzeto je nastavitev nadzora funkcije HDMI onemogočena. Za uporabo nadzora funkcije HDMI v meniju procesorja nastavite [Control for HDMI] na [On].
- Spreminjanje položaja stikala CONTROL FOR HDMI nima nikakršnega vpliva, ko je procesor vklopljen. Pred uporabo stikala CONTROL FOR HDMI izklopite procesor ali ga postavite v stanje pripravljenosti.

18 **Stikalo WIRELESS BAND**
Za izbiro frekvenčnega pasu. Ko izberete možnost AUTO, se optimalni frekvenčni pas nastavi samodejno (privzeta nastavitev).
Opomba
Ko procesor uporabljate na prostem, se prepričajte, da je nastavljen na 2,4 GHz.

19 **Stikalo ATT (LINE IN)**
Premaknite stikalo na 0 dB, če je glasnost prenizka za analogni izhod.

Uporaba menija

V meniju, ki je prikazan na TV zaslonu, ki je povezan na procesor, lahko opravite nastavitve ali preverite trenutno stanje sistema.

Uporaba menija na procesorju (glejte tudi Sliko B)

1 Na TV-ju preklopite na vhod, na katerega je priključen procesor.
2 Pritisnite in pridržite 10 gumb COMPRESSION/MENU/ENTER, dokler se na TV zaslonu ne prikaže meni.
3 Izberite element nastavitve z uporabo 9 gumb MATRIX/▲ ali 8 gumb EFFECT/▼ in nato pritisnite 10 gumb COMPRESSION/MENU/ENTER.
4 Izberite želeno možnost z uporabo 9 gumb MATRIX/▲ ali 8 gumb EFFECT/▼ in nato pritisnite 10 gumb COMPRESSION/MENU/ENTER.

Uporaba menija na slušalkah (glejte tudi Sliko A)

1 Na TV-ju preklopite na vhod, na katerega je priključen procesor.
2 Vklopite slušalke in pritisnite 6 stikalo MENU/◄ENTER►, da prikažete meni na TV zaslonu.
3 Izberite element nastavitve tako, da premaknete 6 stikalo MENU/◄ENTER► navzgor ali navzdol in nato pritisnite 6 stikalo MENU/◄ENTER►.
4 Izberite želeno možnost tako, da premaknete 6 stikalo MENU/◄ENTER► navzgor ali navzdol in nato pritisnite 6 stikalo MENU/◄ENTER►.

Zaslon menija (Slika C)

Elementi nastavitve	Nastavitve
Exit	Izklopi meni.
Status:	Prikaže stanje sistema.
Center Level:	Za prilagoditev ravni glasnosti osrednjega kanala.[1)] Omogoča preklapljanje med 0 dB in +8 dB.
LEF Level:	Za prilagoditev ravni glasnosti kanala za nizkotonski zvočnik.[1)] Omogoča preklapljanje med −6 dB in +6 dB.
A/V Sync:	Za prilagajanje zvoka, ko slika in zvok nista sinhronizirana. Lahko nastavite na vrednosti med 0 ms in 300 ms.
Dual Mono:	Za izbiro kanala, ko prejemate multipleksiran signal.
TV+HP Audio Out:	Za izbiro simultanega zvočnega izhodnega signala, ki je poslan do TV-zvočnikov in slušalk.[2)]
Control for HDMI:	Za izbiro nadzora funkcije HDMI.
HDMI Pass Through:	Za izbiro funkcije HDMI Pass Through.
Front Display Mode:	Za izbiro načina prikaza na sprednjem prikazovalniku procesorja.
Reset	Za ponastavitev nastavitev.

1) Ta element ni prikazan, ko za EFFECT izberete VOICE ali OFF.
2) Če je nastavljena na [On], na TV-ju nastavite nastavitev za zvočni izhod na »TV zvočnik« za simultani zvočni izhodni signal.

Zaslon za prikaz stanja (Slika D)

Trenutno stanje je prikazano, ko na zaslonu z menijem izberete [Status:].

Elementi	Pomeni
Decode:	Identifikacija zvočnega formata in zvočnega vhodnega signala.
Audio CH:	Identifikacija kompozicije kanalov zvočnega vhodnega signala.
Matrix:	Identifikacija izbrane funkcije matričnega dekoderja.
Input:	Identifikacija izbranega vhoda.
Effect:	Identifikacija izbrane funkcije učinka.
Compression:	Prikaže, ali je funkcija stiskanja vklopljena oziroma izklopljena.
Center Level:	Prikaže raven glasnosti osrednjega kanala.
LEF Level:	Prikaže raven glasnosti kanala za nizkotonski zvočnik.
Wireless:	Identifikacija uporabljene frekvence za brezžično povezavo.
Headphones:	Prikaz napolnjenosti baterij v slušalkah (High/Middle/Low).

- Meni ali zaslon s prikazom stanja se bo izklopil samodejno 30 sekund po zadnjem poskusu upravljanja.
- Za podrobnosti o elementih menija in prikaza stanja glejte vodnik za pomoč.

Učinkovita uporaba naprav HDMI

Če procesor povežete z izdelki Sony, ki podpirajo funkcijo Control for HDMI, lahko procesor in TV izklopite hkrati, zvok TV-ja lahko poslušate preprosto tako, da ju povežete s kablom HDMI ali pa ga nastavite tako, da bo samodejno preklopil na vhod procesorja, ko se začne predvajanje na napravi, ki je povezana s procesorjem. Če želite na procesorju uporabiti funkcijo Control for HDMI, v meniju nastavite nastavitev [Control for HDMI] na [On].

Odpravljanje težav

Če naletite na težavo med uporabljanjem sistema slušalk, uporabite naslednji seznam za preverjanje. Glejte Kratka navodila za uporabo (priložena ločeno) in tudi Vodnik za pomoč. Če težava ne izgine, se posvetujte z najbližjim zastopnikom za izdelke Sony.

Ni zvoka

- Preverite povezave med procesorjem in napravami AV.
- Če je optični digitalni vhodni priključek digitalne naprave povezan na priključek TV (OPT) OUT (THROUGH) procesorja, ga ponovno priključite na priključek TV (OPT) IN procesorja.
- Vklopite naprave AV, ki so priključene na procesor, in ponovno zaženite predvajanje.
- Vklopite procesor.
- Preverite, ali je gumb INPUT na procesorju nastavljen na napravo, ki jo želite poslušati.
- Če ste priključek za slušalke naprave AV priključili na priključke LINE IN (L/R) procesorja, povečajte glasnost povezane naprave AV.
- Ponovno vklopite slušalke.
- Povečajte glasnost slušalk.
- Napolnite baterijo slušalk. Če je indikator napajanja slušalk po polnjenju baterij še zmeraj izklopljen, odnesite slušalke najbližjemu zastopniku za izdelke Sony.

Ni zvoka (ko so naprave priključene na priključke HDMI)

- Uporabite odobreni kabel HDMI. Uporabite kabel Sony High Speed HDMI z logotipom za vrsto kabla.
- Predvajate programe, ki so zaščiteni s tehnologijo za zaščito avtorskih pravic (HDCP) in zato je pošiljanje signala prek digitalnih izhodnih priključkov onemogočeno (velja za plošče SACD, plošče DVD-Avdio ipd.).
V takem primeru povežite procesor in napravo s pomočjo analognega zvočnega kabla, da jih boste lahko poslušali.
- Zvočni signal se ne pošilja v procesor neposredno.
Priključite naprave prek vhodnega priključka HDMI procesorja oziroma priključite napravo na vhodni priključek OPT/LINE IN procesorja.
- Ko je stikalo CONTROL FOR HDMI procesorja nastavljeno na MODE1, nastavitev za izhod zvoka na TV-ju ne sme biti nastavljena na »TV zvočnik«. Za pošiljanje zvoka prek izhodov sistema ne smete izbrati nastavitve »TV zvočnik«.
- Ponovno vklopite slušalke ali procesor.

Ni zvoka, ni videa

- Uporabite odobreni kabel HDMI. Uporabite kabel Sony High Speed HDMI z logotipom za vrsto kabla.
- Če zvok preklopite iz TV na ojačevalnik AV ali če namestite slušalke na glavo, ko zvok prihaja iz TV-ja, se bo TV zaslon za trenutek ugasnil in zvok bo utišan. To ni znak okvare.
- Prepričajte se, da je procesor vklopljen.
Če je procesor izklopljen, funkcija prepuščanja ne bo delovala. To pomeni, da signal za video in zvok iz povezane naprave ne bo poslan v TV. Vklopite procesor ali ga prestavite v stanje pripravljenosti.

Na sistemu ni mogoče slišati zvoka iz TV-ja.

- V primeru povezave vrste A, ki je prikazana v Kratkih navodilih za uporabo
  – Če je vaš TV združljiv s tehnologijo ARC, najprej nastavite procesor v stanje pripravljenosti in nato nastavite stikalo CONTROL FOR HDMI na procesorju v položaj »MODE1« ter z gumbom INPUT izberite »TV«. Nato vklopite funkcijo Control for HDMI in nastavitev ARC na TV-ju.
  – Če je vaš TV ni združljiv s tehnologijo ARC, preverite povezavo med TV-jem in procesorjem, ki je vzpostavljena z optičnim digitalnim kablom ali analognim zvočnim kablom. Na TV-ju preverite tudi nastavitev izhodnega zvočnega signala. Če je bila povezava vzpostavljena z optičnim digitalnim kablom, bo sprememba nastavitve izboljšala stanje.
- V primeru povezave vrste B, ki je prikazana v Kratkih navodilih za uporabo
  – Preverite povezavo med TV-jem in procesorjem, ki je vzpostavljena z optičnim digitalnim kablom ali analognim zvočnim kablom. Na TV-ju preverite tudi nastavitev izhodnega zvočnega signala.

Ni zvoka na izhodu iz TV-ja ali ojačevalnika AV, priključenega na priključek HDMI OUT procesorja.

- Ko se zvok pošilja prek slušalk, se zvočni signal ne pošilja iz priključka HDMI OUT. Če želite poslušati zvok prek TV-ja ali ojačevalnika AV, sistem prestavite v stanje pripravljenosti.
- Izhod za zvok na TV-ju nastavite na »TV zvočnik«.

Na sistemu ni slišati zvoka iz naprave, ki je priključena na ojačevalnik AV.

- V primeru povezave vrste B, ki je prikazana v Kratkih navodilih za uporabo, lahko poslušate zvok iz naprav, priključenih na ojačevalnik AV, samo na ojačevalniku AV ali TV-ju. Če želite poslušati na sistemu, priključite napravo na procesor z optičnim digitalnim kablom ali analognim zvočnim kablom.

Stikalo CONTROL FOR HDMI je nastavljeno na »MODE1«, vendar glasnosti slušalk ni mogoče nastaviti na TV-ju.

- Glasnosti slušalk sistema ni mogoče nastaviti z uporabo daljinskega upravljalnika TV-ja. Glasnost nastavite z uporabo krmilnega elementa VOL na desni strani ohišja slušalk.

Funkcija Control for HDMI (»BRAVIA« Sync) ne deluje.

- Če skupaj s procesorjem ne uporabljate tudi ojačevalnika AV, procesor najprej prestavite v stanje pripravljenosti in nato nastavite stikalo CONTROL FOR HDMI v položaj »MODE1«. Če je funkcija [Control for HDMI] v meniju procesorja nastavljena na [Off], funkcija Control for HDMI ne bo delovala. Če je nastavljena na »MODE2«, je funkcija Control for HDMI omejena.

TV se vklopi, vendar se procesor ne vklopi samodejno.

- Stikalo CONTROL FOR HDMI je v položaju »MODE2«.
- Na TV-ju preverite nastavitve izhodnega zvočnega signala. Procesor se vklopi ali izklopi skupaj z nastavitvami zvočnega izhoda na TV-ju. Če ste zadnjič, ko ste izklopili TV, lahko slišali zvok iz TV zvočnikov, se procesor ne bo vklopil, tudi če vklopite TV.

Funkcija skupnega izklopa napajanja ne deluje.

- Nastavite TV tako, da se bodo naprave, ki so povezane s TV-jem, izklopile samodejno, ko izklopite TV. Za podrobnosti glejte priročnik, ki je priložen TV-ju.

Procesor se izklopi, ko izklopite TV.

- Če je funkcija [Control for HDMI] v meniju procesorja nastavljena na [On], bo funkcija skupnega izklopa napajanja delovala. Če izklopite TV, bo procesor preklopil v stanje pripravljenosti in indikator napajanja bo spremenil barvo iz zelene v oranžno.
- Če je stikalo CONTROL FOR HDMI nastavljeno na »MODE1« in je v meniju funkcija [HDMI Pass Through] nastavljena na [Auto], ko izklopite TV, bo po približno 20 sekundah funkcija HDMI Pass Through onemogočena. Za podrobnosti glejte Vodnik za pomoč.

Funkcija Control for HDMI ne deluje pravilno.

- Preverite povezavo HDMI.
- Nastavite funkcijo Control for HDMI na TV-ju. Za podrobnosti glejte priročnik, ki je priložen TV-ju.
- Prepričajte se, da je povezana naprava združljiva s funkcijo »BRAVIA« Sync.
- Na povezani napravi preverite nastavitve za Control for HDMI. Za podrobnosti glejte priročnik, ki je priložen povezani napravi.
- V meniju se prepričajte, da je funkcija [Control for HDMI] nastavljena na [On].
Ko je procesor povezan z ojačevalnikom AV, procesor najprej prestavite v stanje pripravljenosti in nato nastavite stikalo CONTROL FOR HDMI v položaj »MODE2«. Pri uporabi funkcije Control for HDMI lahko s procesorjem povežete samo en komplet ojačevalnika AV ali enakovrednih naprav.
- Nastavitev Control for HDMI se ni spremenila, čeprav ste spremenili položaj stikala CONTROL FOR HDMI.
Spreminjanje položaja stikala CONTROL FOR HDMI nima nikakršnega vpliva, ko je procesor vklopljen. Pred uporabo stikala CONTROL FOR HDMI procesor postavite v stanje pripravljenosti.

Popačen ali prekinjen zvok (včasih s hrupom)

- Napolnite baterijo slušalk. Če je indikator napajanja slušalk po polnjenju baterij še zmeraj izklopljen, odnesite slušalke najbližjemu zastopniku za izdelke Sony.
- Prepričajte se, da nobena druga naprava ne uporablja brezžičnega frekvenčnega pasu 2,4 GHz ali 5 GHz oziroma da mikrovalovna pečica v bližini ne ustvarja elektromagnetnega valovanja.
- Spremenite položaj procesorja.
- Ko z gumbom INPUT izberete »ANALOG«, premaknite stikalo ATT (LINE IN) procesorja v položaj »−8 dB«.
- Če boste priključek za slušalke naprave AV priključili na priključke LINE IN (L/R) procesorja, povečajte glasnost povezane naprave AV.
- Poskusite z drugimi položaji stikala WIRELESS BAND.
Ko je stikalo WIRELESS BAND nastavljeno na »AUTO« in se kanal spremeni samodejno, se zvok lahko za trenutek prekine. To ni znak okvare.

Nizek zvok

- Ko z gumbom INPUT izberete »ANALOG«, premaknite stikalo ATT (LINE IN) procesorja v položaj »0 dB«.
- Če boste priključek za slušalke naprave AV priključili na priključke LINE IN (L/R) procesorja, povečajte glasnost povezane naprave AV.
- Povečajte glasnost slušalk.

Učinek prostorskega zvoka ni ustvarjen

- Za način delovanja zvočnega polja izberite »CINEMA« ali »GAME«.
- Zvok, ki se predvaja, ni večkanalni signal.
- Večkanalni signali se lahko za pošiljanje na izhod pretvorijo navzdol v 2-kanalne, kar je odvisno od nastavitev za zvočni izhod na TV-ju ali napravi HDMI. V takem primeru spremenite nastavitev na napravi tako, da bo na izhod poslan večkanalni signal.
- V meniju procesorja nastavite [TV+HP Audio OUT] na [Off].
Če je nastavitev nastavljena na [On], bodo specifikacije TV-ja vplivale na zvok, ki bo prišel iz izhoda naprave, povezane s procesorjem. Če ima TV stereo zvočnike, bo zvok iz povezane naprave spremenjen v stereo obliko (2-kanalni zvok), enako kot na TV-ju, tudi če predvajate programsko opremo z večkanalnim zvokom.

Indikator MATRIX se ne vklop oziroma ne utripa.

- Za način delovanja zvočnega polja izberite »CINEMA« ali »GAME«.
- Matrični dekoder mogoče ne bo deloval, kar je odvisno od formata zvoka, ki se dovaja do procesorja. V takem primeru bo indikator MATRIX utripal.

Baterije ni mogoče napolniti; indikator polnjenja utripa.

- Preverite povezave med slušalkami, kablom micro-USB in računalnikom.
- Uporabite kabel micro-USB, ki je priložen sistemu.
- Z baterijo za ponovno polnjenje je nekaj narobe. Obrnite se na najbližjega zastopnika za izdelke Sony.
- Baterijo napolnite pri temperaturi okolice med 5 °C in 35 °C.

Ni signala iz priključka TV (OPT) OUT (THROUGH) procesorja.

- Priključite procesor na vir napajanja z električno energijo.
- Zaženite predvajanje na optični digitalni napravi, ki je priključena na priključek TV (OPT) IN.

Iz slušalk se slišijo zvočni signali.

- Preverite slušalke, glejte razdelek »Opozorilni zvočni signali in zvočni signali med delovanjem« v poglavju »Previdnostni ukrepi«.

Ni zvoka iz TV-ja ali slušalk

- V meniju procesorja nastavite [TV+HP Audio Out] na [On]. Izhod za zvok na TV-ju nastavite na »TV zvočnik«.

Zaslon z menijem se ne prikaže na TV-ju.

- Izberite vhod, prek katerega je procesor priključen na TV.
Zaslon z menijem se prikaže samo, ko izberete vhod, na katerega je procesor priključen.
- Preverite povezavo med TV-jem in procesorjem.
- Na nekaterih TV-jih lahko prikaz menija na TV zaslonu traja daljši čas.

Slovensky

Umiestnenie a funkcia súčastí

Slúchadlá MDR-HW700 (Obrázok A)

1 **Dotykový bod (na rozlíšenie ľavej strany)**
Slúchadlá nasmerujte tak, aby ste pravú Ⓡ aj ľavú Ⓛ stranu nasadili na správne ucho.

2 **Indikátor napájania**
Keď je zapnuté napájanie, tento indikátor sa rozsvieti nazeleno.

3 **Tlačidlo I/⏻ (napájanie)**
Stlačením tlačidla približne na 1 sekundu zapnete alebo vypnete slúchadlá.
Rada
Slúchadlá sa zapnú, keď si ich nasadíte. Po zložení sa zase vypnú (funkcia automatického zapínania).

4 **Indikátor nabíjania**
Počas nabíjania slúchadiel bude tento indikátor svietiť načerveno.

5 **Micro-USB konektor (len na nabíjanie batérie)**
Ak chcete nabiť slúchadlá, do tohto konektora pripojte dodaný micro-USB kábel.

6 **Prepínač MENU/◄ENTER►**
Po stlačení tohto prepínača sa na obrazovke televízora, ku ktorému je pripojený procesor, zobrazí menu systému. Posúvaním prepínača nahor alebo nadol môžete voliť položky menu. Stlačením potvrdíte výber. Následne opätovným posúvaním nahor alebo nadol zvoľte možnosť.

7 **Tlačidlo INPUT**
Umožňuje zvoliť vstup.

8 **Ovládací prvok VOL (hlasitosť)**
Slúži na úpravu hlasitosti.

9 **Tlačidlo EFFECT**
Umožňuje zvoliť zvukové pole.

Procesor DP-HW700 (Obrázok B)

1 **Konektory HDMI IN 1/IN 2/IN 3**
To týchto konektorov sa pripájajú vstupné HDMI signály.

2 **Konektor HDMI OUT**
Slúži na výstup HDMI signálov. Tento konektor je kompatibilný s funkciou ARC (Audio Return Channel).

3 **Konektory TV (OPT) IN/OUT (THROUGH)**
Slúžia na vstup alebo výstup optických digitálnych audio signálov.

4 **Konektory LINE IN (L/R)**
To týchto konektorov sa pripájajú vstupné analógové audio signály.

5 **Konektor DC IN 12V**
Do tohto konektora pripojte dodávaný adaptér striedavého prúdu.

6 **Tlačidlo I/⏻ (napájanie) (zapnutie/pohotovostný režim/vypnutie)**
Po stlačení tlačidla sa procesor buď zapne, alebo prejde do pohotovostného režimu. Ak chcete procesor úplne vypnúť, tlačidlo podržte stlačené 3 sekundy (vypnutie).

7 **Tlačidlo INPUT**
Umožňuje zvoliť vstup.

8 **Tlačidlo EFFECT/▼**
Umožňuje zvoliť zvukové pole.
Umožňuje zvoliť položku v menu.

9 **Tlačidlo MATRIX/▲**
Umožňuje zvoliť maticový dekodér*.
Umožňuje zvoliť položku v menu.
* Maticový dekodér je možné zvoliť v prípade, ak je režim zvukového poľa nastavený na „CINEMA" alebo „GAME". Funkcia maticového dekodéra rozšíri formát vstupného audio signálu až na formát 9.1-kanálového priestorového zvuku. Podrobnosti sú uvedené v Príručke pomoci.

10 **Tlačidlo COMPRESSION/MENU/ENTER**
Umožňuje zvoliť dynamický rozsah. Po stlačení tohto tlačidla na približne 2 sekundy sa na obrazovke televízora, ku ktorému je pripojený procesor, zobrazí menu. Po zobrazení menu môžete stlačením tohto tlačidla zvoliť výber.

11 **Indikátor COMPRESSION**
Indikátor sa rozsvieti v prípade, ak je zapnutá funkcia kompresie.

12 **Indikátory MATRIX**
Rozsvieti sa indikátor zvoleného maticového dekodéra (prípadne sa rozbliká).

13 **Indikátory EFFECT**
Rozsvieti sa indikátor zvoleného režimu zvukového poľa.

14 **Indikátory INPUT**
Rozsvieti sa indikátor zvoleného vstupu.

15 **Indikátory 2CH/Multi CH**
Podľa vstupného signálu (stereofónny alebo viackanálový) sa rozsvieti indikátor 2CH alebo Multi CH.

16 **Indikátor napájania**
Po zapnutí napájania sa tento indikátor rozsvieti nazeleno. V pohotovostnom režime sa rozsvieti oranžovou farbou a po vypnutí napájania zhasne.

17 **Prepínač CONTROL FOR HDMI**
Tento prepínač prepnite podľa typu HDMI zariadení, ktoré chcete pripojiť k procesoru.
Poznámky
- V predvolenom nastavení je funkcia ovládania cez HDMI deaktivovaná. Ak chcete používať funkciu ovládania cez HDMI, v menu procesora nastavte položku [Control for HDMI] na možnosť [On].
- Ak je procesor zapnutý, zmena polohy prepínača CONTROL FOR HDMI nemá žiadny efekt. Pred prepnutím prepínača CONTROL FOR HDMI vypnite procesor, alebo ho prepnite do pohotovostného stavu.

18 **Prepínač WIRELESS BAND**
Zvoľte frekvenčné pásmo, ktoré chcete používať. Ak zvolíte možnosť AUTO, zariadenie automaticky zvolí optimálne frekvenčné pásmo (predvolené nastavenie).
Poznámka
Ak procesor používate vo vonkajšom prostredí, zvoľte pásmo 2,4 GHz.

19 **Prepínač ATT (LINE IN)**
Ak je hlasitosť pre analógový výstup príliš nízka, nastavte tento prepínač na hodnotu 0 dB.

Používanie menu

V menu, ktoré sa zobrazuje na obrazovke televízora pripojeného k procesoru, môžete upravovať nastavenia alebo skontrolovať aktuálny stav systému.

Používanie menu procesora (Pozri aj Obrázok B)

1 Televízor prepnite na vstup, ku ktorému je pripojený procesor.
2 Stlačte a podržte 10 tlačidlo COMPRESSION/MENU/ENTER, kým sa na obrazovke nezobrazí menu.
3 9 Tlačidlo MATRIX/▲ alebo 8 tlačidlo EFFECT/▼ zvoľte položku a následne stlačte 10 tlačidlo COMPRESSION/MENU/ENTER.
4 9 Tlačidlo MATRIX/▲ alebo 8 tlačidlo EFFECT/▼ zvoľte požadovanú možnosť a následne stlačte 10 tlačidlo COMPRESSION/MENU/ENTER.

Používanie menu slúchadiel (Pozri aj Obrázok A)

1 Televízor prepnite na vstup, ku ktorému je pripojený procesor.
2 Zapnite slúchadlá a stlačte 6 prepínač MENU/◄ENTER►. Na obrazovke televízora sa zobrazí menu.
3 Posúvaním 6 prepínača MENU/◄ENTER► nahor alebo nadol zvoľte položku a následne stlačte 6 prepínač MENU/◄ENTER►.
4 Posúvaním 6 prepínača MENU/◄ENTER► nahor alebo nadol zvoľte požadovanú možnosť a následne stlačte 6 prepínač MENU/◄ENTER►.

Obrazovka menu (Obrázok C)

Položky nastavenia	Nastavenia
Exit	Vypnutie menu.
Status:	Zobrazenie stavu systému.
Center Level:	Úprava úrovne hlasitosti stredového kanála.[1)] Hodnotu možno prepnúť medzi 0 dB a +8 dB.
LEF Level:	Úprava úrovne hlasitosti kanála subwoofera.[1)] Hodnotu možno prepnúť medzi −6 dB a +6 dB.
A/V Sync:	Ak obraz nie je synchronizovaný so zvukom, môžete upraviť zvuk. Hodnotu možno nastaviť medzi 0 ms a 300 ms.
Dual Mono:	Voľba kanála počas príjmu signálu multiplexu.
TV+HP Audio Out:	Voľba simultánneho audio výstupu do reproduktora televízora a slúchadiel.[2)]
Control for HDMI:	Voľba funkcie ovládania cez HDMI.
HDMI Pass Through:	Voľba funkcie prechod cez HDMI.
Front Display Mode:	Voľba spôsobu zobrazenia čelného displeja procesora.
Reset	Obnovenie nastavení.

1) Ak je položka EFFECT nastavená na možnosť VOICE alebo OFF, táto položka sa nezobrazuje.
2) V prípade nastavenia [On] zvoľte výstupné nastavenia zvuku na televízore na možnosť „TV speaker", aby sa zvuk na výstupe prehrával simultánne.

Stavová obrazovka (Obrázok D)

Ak na obrazovke menu zvolíte možnosť [Status:], zobrazí sa aktuálny stav.

Položka	Význam
Decode:	Identifikácia audio formátu vstupného zvukového signálu.
Audio CH:	Identifikácia zloženia kanálov vstupného zvukového signálu.
Matrix:	Identifikácia zvolenej funkcie maticového dekodéra.
Input:	Identifikácia zvoleného vstupu.
Effect:	Identifikácia zvolenej funkcie efektu.
Compression:	Zobrazenie stavu zapnutia alebo vypnutia funkcie kompresie.
Center Level:	Zobrazenie úrovne hlasitosti stredového kanála.
LEF Level:	Zobrazenie úrovne hlasitosti kanála subwoofera.
Wireless:	Identifikácia používanej bezdrôtovej frekvencie.
Headphones:	Identifikácia, koľko energie batérie zostáva v slúchadlách (High/Middle/Low).

- Ak 30 sekúnd nevykonáte žiadnu činnosť, obrazovka menu alebo stavová obrazovka sa automaticky vypnú.
- Podrobnosti o položkách v menu a na stavovej obrazovke sú uvedené v Príručke pomoci.

Efektívne používanie HDMI zariadení

Ak procesor prepojíte s produktami značky Sony, ktoré podporujú funkciu Ovládanie cez HDMI, procesor môžete vypnúť zároveň s vypnutím televízora, zvuk televízora môžete počúvať jednoduchým pripojením HDMI kábla, prípadne môžete automaticky prepnúť vstup procesora po spustení prehrávania na zariadení pripojenom k procesoru. Ak chcete na procesore používať funkciu Ovládanie cez HDMI, položku menu [Control for HDMI] nastavte na možnosť [On].

Riešenie problémov

Ak sa pri používaní tohto systému slúchadiel vyskytnú problémy, skúste použiť nasledujúci kontrolný zoznam. Taktiež si prečítajte dokumenty Príručka so stručným návodom (dodáva sa samostatne) a Príručka pomoci. Ak problém naďalej pretrváva, obráťte sa na najbližšieho zástupcu spoločnosti Sony.

Neznie žiadny zvuk

- Skontrolujte pripojenie medzi procesorom a AV zariadeniami.
- Ak je optický digitálny výstupný konektor digitálneho zariadenia pripojený ku konektoru TV (OPT) OUT (THROUGH) na procesore, znova ho pripojte ku konektoru TV (OPT) IN na procesore.
- Zapnite AV zariadenia pripojené k procesoru a znova spustite prehrávanie.
- Zapnite procesor.
- Skontrolujte, či je tlačidlo INPUT na procesore nastavené na zariadenie, ktoré chcete počúvať.
- Ak ste konektor slúchadiel AV zariadenia pripojili ku konektoru LINE IN (L/R) na procesore, na pripojenom AV zariadení zvýšte hlasitosť.
- Znova zapnite slúchadlá.
- Zvýšte hlasitosť slúchadiel.
- Nabite batériu v slúchadlách. Ak indikátor napájania stále nesvieti ani po nabití batérie, odneste slúchadlá k najbližšiemu zástupcovi spoločnosti Sony.

Neznie žiadny zvuk (Ak sú zariadenia pripojené ku konektorom HDMI)

- Použite autorizovaný HDMI kábel. Používajte kábel Sony High Speed HDMI s logom Typ kábla.
- Prehrávate programy, ktoré sú chránené technológiou ochrany autorských práv (HDCP) a ktoré nie je možné prenášať na výstup cez digitálne konektory (SACD, DVD audio disky atď.).
V tomto prípade prepojte procesor so zariadením pomocou analógového audio kábla a počúvajte ich týmto spôsobom.
- Audio signál nevstupuje priamo do procesora.
Pripojte zariadenia prostredníctvom vstupného HDMI konektora na procesore, prípadne zariadenie pripojte pomocou vstupného konektora OPT/LINE IN na procesore.
- Ak je prepínač CONTROL FOR HDMI na procesore nastavený do polohy MODE1, výstupné nastavenie zvuku na televízore nesmie byť nastavené na možnosť „TV speaker" (reproduktor televízora). Ak chcete na výstup pripojiť zvuk tohto systému, zvoľte inú možnosť než „TV speaker".
- Znova zapnite slúchadlá alebo procesor.

Neznie žiadny zvuk, neprehráva sa obraz

- Použite autorizovaný HDMI kábel. Používajte kábel Sony High Speed HDMI s logom Typ kábla.
- Keď prepnete zvuk z televízora do AV zosilňovača, alebo keď si nasadíte slúchadlá, keď sa zvuk prehráva z televízora, na chvíľu sa zobrazí prázdna obrazovka a stlmí sa zvuk. Nejde o poruchu.
- Skontrolujte, či je procesor zapnutý.
Ak je procesor vypnutý, funkcia prepojenia signálov nefunguje. Z tohto dôvodu sa video a audio signál z pripojeného zariadenia neprenáša na vstup televízora. Zapnite procesor, prípadne ho prepnite do pohotovostného režimu.

Cez systém nie je možné počúvať zvuk televízora.

- V prípade pripojenia typu A zobrazeného v Príručke so stručným návodom
  – Ak je váš televízor kompatibilný s funkciou ARC, procesor najprv prepnite do pohotovostného režimu a potom nastavte prepínač CONTROL FOR HDMI na procesore do polohy „MODE1" a pomocou tlačidla INPUT zvoľte položku „TV". Následne zapnite funkciu Ovládanie cez HDMI a nastavenie ARC na televízore.
  – Ak váš televízor nie je kompatibilný s funkciou ARC, skontrolujte pripojenie optického digitálneho kábla alebo analógového zvukového kábla medzi televízorom a procesorom. Taktiež skontrolujte výstupné zvukové nastavenia na televízore. Ak ste sa pripojili pomocou optického digitálneho kábla, zmenou nastavenia zlepšíte situáciu.
- V prípade pripojenia typu B zobrazeného v Príručke so stručným návodom
  – Skontrolujte pripojenie optického digitálneho kábla alebo analógového zvukového kábla medzi televízorom a procesorom. Taktiež skontrolujte výstupné zvukové nastavenia na televízore.

Neprehráva sa žiadny zvuk z televízora alebo AV zosilňovača pripojeného do konektora HDMI OUT na procesore.

- Ak sa zvuk prehráva zo slúchadiel, audio signál nie je pripojený cez konektor HDMI OUT. Ak chcete zvuk počúvať prostredníctvom televízora alebo AV zosilňovača, systém prepnite do pohotovostného režimu.
- Na televízore nastavte výstupné audio nastavenia na možnosť „TV speaker" (reproduktor televízora).

Cez systém sa neprehráva žiadny zvuk zo zariadenia pripojeného k AV zosilňovaču.

- V prípade pripojenia typu B zobrazeného v Príručke so stručným návodom je možné počúvať zvuk zo zariadení pripojených k AV zosilňovaču len prostredníctvom AV zosilňovača alebo televízora. Ak chcete zvuk počúvať prostredníctvom tohto systému, zariadenie pripojte k procesoru pomocou optického digitálneho kábla alebo analógového zvukového kábla.

Prepínač CONTROL FOR HDMI je nastavený do polohy „MODE1", ale na televízore nie je možné upraviť hlasitosť slúchadiel.

- Hlasitosť slúchadiel systému nie je možné nastaviť pomocou diaľkového ovládača televízora. Hlasitosť upravte pomocou ovládacieho prvku VOL na pravej strane slúchadiel.

Funkcia Ovládanie cez HDMI („BRAVIA" Sync) nefunguje.

- Ak nepoužívate AV zosilňovač s procesorom, procesor najprv prepnite do pohotovostného režimu a potom nastavte prepínač CONTROL FOR HDMI do polohy „MODE1". Ak je položka [Control for HDMI] v menu procesora nastavená na možnosť [Off], funkcia Ovládanie cez HDMI nefunguje. V prípade režimu „MODE2" je funkčnosť funkcie Ovládanie cez HDMI obmedzená.

Po zapnutí televízora sa procesor automaticky nezapne.

- Prepínač CONTROL FOR HDMI je nastavený do polohy „MODE 2".
- Skontrolujte výstupné zvukové nastavenia na televízore. Procesor sa zapína alebo vypína v súvislosti s nastaveniami zvukového výstupu na televízore. Ak sa zvuk pri poslednom vypnutí televízora prehrával z jeho reproduktorov, procesor sa nezapne ani ak zapnete televízor.

Funkcia súčasného vypnutia nefunguje.

- Nastavte televízor tak, aby sa zariadenia pripojené k televízoru automaticky vypli po vypnutí televízora. Podrobnosti sú uvedené v príručke k televízoru.

Procesor sa vypne po vypnutí televízora.

- Ak je položka [Control for HDMI] v menu procesora je nastavená na možnosť [On], funkcia súčasného vypnutia je zapnutá. Ak vypnete televízor, procesor sa prepne do pohotovostného režimu a indikátor napájania zmení farbu zo zelenej na oranžovú.
- Ak je prepínač CONTROL FOR HDMI nastavený do polohy „MODE1" a položka [HDMI Pass Through] je nastavená na možnosť [Auto], po vypnutí televízora sa funkcia prechod cez HDMI vypne po uplynutí približne 20 sekúnd. Podrobnosti sú uvedené v Príručke pomoci.

Funkcia Ovládanie cez HDMI nefunguje správne.

- Skontrolujte pripojenie prostredníctvom HDMI.
- Nastavte funkciu Ovládanie cez HDMI na televízore. Podrobnosti sú uvedené v príručke k televízoru.
- Overte si, či je pripojené zariadenie kompatibilné s funkciou synchronizácie „BRAVIA" Sync.
- Skontrolujte nastavenia funkcie Ovládanie cez HDMI na pripojenom zariadení. Podrobnosti sú uvedené v príručke k pripojenému zariadeniu.
- Skontrolujte, či je v menu procesora položka [Control for HDMI] nastavená na možnosť [On].
Ak k procesoru pripojíte AV zosilňovač, procesor najprv prepnite do pohotovostného režimu a potom nastavte prepínač CONTROL FOR HDMI do polohy „MODE2". V prípade používania funkcie Ovládanie cez HDMI je možné k procesoru pripojiť len jednu súpravu AV zosilňovača alebo ekvivalentného zariadenia.
- Nastavenie funkcie Ovládania cez HDMI sa nezmenilo ani po prepnutí prepínača CONTROL FOR HDMI do inej polohy.
Ak je procesor zapnutý, zmena polohy prepínača CONTROL FOR HDMI nemá žiadny efekt. Pred prepnutím prepínača CONTROL FOR HDMI prepnite procesor do pohotovostného stavu.

Skreslený alebo prerušovaný zvuk (občas aj so šumom)

- Nabite batériu v slúchadlách. Ak indikátor napájania stále nesvieti ani po nabití batérie, odneste slúchadlá k najbližšiemu zástupcovi spoločnosti Sony.
- Skontrolujte, či frekvenciu 2,4 GHz alebo 5 GHz v bezdrôtovom frekvenčnom pásme nepoužívajú žiadne iné bezdrôtové zariadenia, alebo či blízka mikrovlná rúra negeneruje žiadne elektromagnetické vlny.
- Zmeňte polohu procesora.
- Ak pomocou tlačidla INPUT zvolíte vstup „ANALOG", prepínač ATT (LINE IN) na procesore prepnite do polohy „−8 dB".
- Ak ste konektor slúchadiel AV zariadenia pripojili ku konektoru LINE IN (L/R) na procesore, zvýšte hlasitosť na pripojenom AV zariadení.
- Skúste aj iné polohy prepínača WIRELESS BAND.
Ak je prepínač WIRELESS BAND nastavený do polohy „AUTO" a kanál sa mení automaticky, na okamih sa môže prerušiť prehrávanie zvuku. Nejde o poruchu.

Slabý zvuk

- Ak pomocou tlačidla INPUT zvolíte vstup „ANALOG", prepínač ATT (LINE IN) na procesore prepnite do polohy „0 dB".
- Ak ste konektor slúchadiel AV zariadenia pripojili ku konektoru LINE IN (L/R) na procesore, zvýšte hlasitosť na pripojenom AV zariadení.
- Zvýšte hlasitosť slúchadiel.

Nedosiahne sa efekt priestorového zvuku

- Režim zvukového poľa prepnite na „CINEMA" alebo „GAME".
- Prehrávaný zvuk nie je viackanálovým signálom.
- V závislosti od nastavenia výstupu zvuku v televízore alebo HDMI zariadení sa viackanálové signály zmiešavajú na 2-kanálový výstup. V takomto prípade zmeňte nastavenie zariadenia tak, že na výstup sa pripojí viackanálový signál.
- V menu procesora nastavte položku [TV+HP Audio OUT] na možnosť [Off].
Ak je nastavená na možnosť [On], výstup zvuku zo zariadenia pripojeného k procesoru ovplyvňuje televízor svojimi technickými údajmi. Ak je televízor vybavený stereofónnymi reproduktormi, výstup zvuku z pripojeného zariadenia sa zmení na stereofónny (2-kanálový), rovnako ako v prípade televízora, a to aj v prípade, ak prehrávate viackanálový softvér.

Indikátor MATRIX sa nerozsvieti, prípadne bliká.

- Režim zvukového poľa prepnite na „CINEMA" alebo „GAME".
- V závislosti od formátu zvukového vstupu do procesora nefunguje maticový dekodér. V tomto prípade bude indikátor MATRIX blikať.

Batériu nemožno nabíjať, indikátor nabíjania bliká.

- Skontrolujte prepojenia medzi slúchadlami, micro-USB káblom a počítačom.
- Použitie micro-USB kábel dodaný so systémom.
- Vyskytol sa problém s nabíjateľnou batériou. Obráťte sa na najbližšieho zástupcu spoločnosti Sony.
- Batériu nabíjajte pri okolitej teplote od 5 °C do 35 °C.

Na výstupe konektora TV (OPT) OUT (THROUGH) na procesore nie je žiadny signál.

- Procesor pripojte k zdroju energie.
- Spustite prehrávanie pomocou optického digitálneho zariadenia pripojeného ku konektoru TV (OPT) IN.

Zo slúchadiel počuť zvukové signály.

- Skontrolujte slúchadlá. Postupujte podľa informácií v časti „Výstražné a prevádzkové zvukové signály" v kapitole „Odporúčania".

Neznie žiadny zvuk z televízora alebo zo slúchadiel

- V menu procesora nastavte položku [TV+HP Audio Out] na možnosť [On]. Potom na televízore nastavte výstupné audio nastavenia na možnosť „TV speaker" (reproduktor televízora).

Na obrazovke televízora sa nezobrazuje menu.

- Na televízore zvoľte vstup, ku ktorému je pripojený procesor.
Obrazovka menu sa zobrazí iba ak zvolíte vstup, ku ktorému je pripojený procesor.
- Skontrolujte prepojenie medzi televízorom a procesorom.
- Na niektorých TV môže chvíľu trvať, kým sa na obrazovke televízora zobrazí menu.