SONY

4-484-544-**01**(1)
(BG-EE-HR-LT-LV-SL-SR)

Микрофон с променлива насоченост
Suumivalanguga mikrofon
Mikrofon Gunzoom
„Gunzoom“ mikrofonas
Pistoles tālummaiņas sinhronizācijas mikrofons
Usmerjeni mikrofon
Usmereni zum mikrofon

Инструкции за експлоатация/Kasutusjuhend/
Upute za upotrebu/Naudojimo instrukcija/
Lietošanas instrukcijas/Navodila za uporabo/
Uputstvo za upotrebu

Multi Interface Shoe

©2014 Sony Corporation
http://www.sony.net/

ECM-GZ1M

"448454401"

A

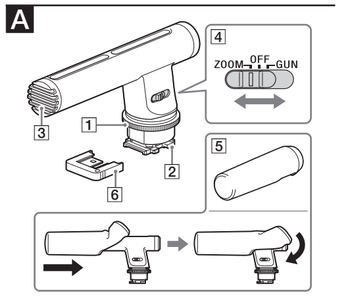

B

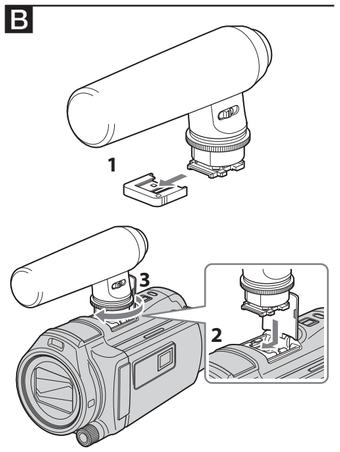

C

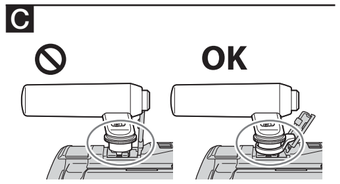

D

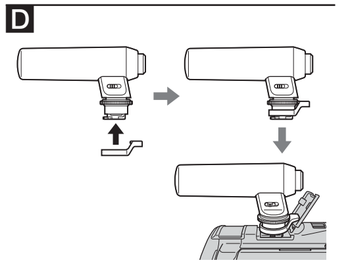

E

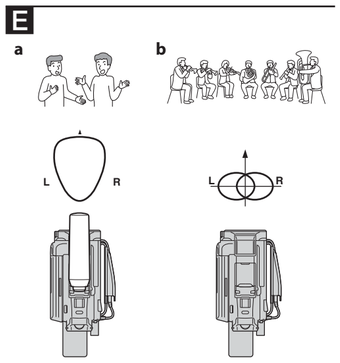

Български

Преди да започнете работа с това устройство, моля, прочетете внимателно това ръководство и го запазете за справка в бъдеще.

ПРЕДУПРЕЖДЕНИЕ

За да се намали рискът от пожар или токов удар:
1) не излагайте устройството на дъжд или влага;
2) не поставяйте предмети, пълни с течности, като например вази, върху устройството.

Пазете далеч от досега на деца, за да предотвратите случайно поглъщане.

За потребителите в Европа

Изхвърляне на старо електрическо и електронно оборудване (приложимо за държавите от Европейския съюз и други страни в Европа със системи за разделно събиране на отпадъците)

Този символ върху продукта или опаковката му показва, че той не трябва да се изхвърля заедно с битовите отпадъци. Вместо това той трябва да бъде предаден в подходящ пункт за рециклиране на електрическо и електронно оборудване. Като осигурите правилното изхвърляне на този продукт, ще помогнете за предотвратяването на евентуалните негативни последици за околната среда и човешкото здраве, които иначе биха могли да възникнат при неподходящо изхвърляне на този продукт. Рециклирането на материалите ще помогне за запазването на природните ресурси. За по-подробна информация относно рециклирането на този продукт се обърнете към местната администрация, към службата за събиране на битови отпадъци или към магазина, от който сте закупили продукта.

< Съобщение за потребителите в държави, прилагащи директивите на ЕС >

Производител: Sony Corporation, 1-7-1 Konan Minato-ku Tokyo, 108-0075 Япония
Съвместимост с продукти за ЕС: Sony Deutschland GmbH, Hedelfinger Strasse 61, 70327 Stuttgart, Германия

Функции

Микрофонът с променлива насоченост ECM-GZ1M (наричан по-долу „това устройство“) е съвместим с фотоапарат/видеокамера с мултиинтерфейсно гнездо за аксесоари, като например видеокамера на Sony или цифров фотоапарат със сменяем обектив (наричани по-долу „фотоапарат/видеокамера“).
Използването на фотоапарат/видеокамера с това устройство позволява ефективно записване, което даотговаря на целите ви.
Вижте ръководството с инструкции на фотоапарата/видеокамерата и проверете дали има съвместимост схмултиинтерфейсното гнездо за аксесоари.

- Прикрепване с едно докосване
  с мултиинтерфейсното гнездо за аксесоари
  Изводът на мултиинтерфейсното гнездо за аксесоари предоставя захранването и препредава сигналите от фотоапарата/видеокамерата към това устройство.
- Превключваемо между режим ZOOM на микрофона, който синхронизира насочената чувствителност (стерео панорама) с функцията за видеомащабиране и несинхронизирания режим GUN на микрофона за конфигурация с изключителна насоченост.
  В зависимост от фотоапарата/видеокамерата някои функции може да не работят с това устройство.
  Посетете уебсайта на Sony за повече информация.

Забележки

Ако използвате фотоапарат със сменяем обектив, в зависимост от прикрепения към фотоапарата обектив това устройство може да не превключи към режима ZOOM на микрофона. В този случай звукът се записва от вградения микрофон на фотоапарата. Препоръчваме предварително да проверите съвместимостта на употреба с обектива.

Предпазни мерки

- **За да предпазите конектора от повреда, докато носите това устройство, премахнете това устройство от фотоапарата/видеокамерата, поставете предпазното капаче на конектора на устройството и го сложете в предоставения калъф за носене.**
- **Не докосвайте конектора.**
- Това устройство е прецизен инструмент. Не го изпускайте, удряйте и подлагайте на силни удари.
- Дръжте това устройство далеч от високи температури и влажност.
- Когато използвате устройството на открито, внимавайте да не се намокри от дъждовни капки или морска вода.
- По време на запис на видеоклип могат да бъдат записани звуците или звуковите сигнали от фотоапарата/видеокамерата или обектива по време на работа.
- Ако докоснете това устройство по време на запис, шумът ще бъде записан. Внимавайте да не докосвате това устройство, особено с коста си, с шапка и др.
- Не променяйте режима на това устройство по време на запис.
- Не хващайте фотоапарата/видеокамерата само за това устройство. Устройството може да се повреди или фотоапаратът/видеокамерата може да падне.

A Идентифициране на компонентите

1 **Копче за заключване**

2 **Мултиинтерфейсно краче**
Забележки
Не докосвайте конектора.

3 **Микрофон**

4 **Плъзгащ превключвател (ZOOM/OFF/GUN)**
Настройте превключвателя в зависимост от целта на употреба на устройството.

ZOOM	За използване на устройството като микрофон за мащабиране
OFF	За използване на вградения микрофон на фотоапарата/видеокамера
GUN	За използване на устройството без да е синхронизирано с мащабирането

5 **Екран против вятър**
Поставете върху устройството, за да намалите шума, причинен от вятър или дишане.
Забележки
Ако екранът против вятър се намокри от дъжд, отстранете от устройството и изсушете.

6 **Капак за защита на конектора**

Използване на това устройство

Поставяне на устройството (Вж. илюстрация B)

Задайте превключвателя за захранване на устройството на „OFF“, преди да го поставите или отстраните от фотоапарата/видеокамерата.

1 **Отстранете предпазното капаче на конектора от устройството.**

2 **Изключете захранването на фотоапарата/видеокамерата. Подравнете мултиинтерфейсното краче на устройството с мултиинтерфейсното гнездо за аксесоари на фотоапарата/видеокамерата и поставете устройството.**

3 **Завъртете копчето за заключване на устройството в посока LOCK.**

Забележки

Ако не можете да поставите устройството, завъртете докрай копчето за заключване към „RELEASE“, за да откажете заключването.

Сваляне на устройството

Изключете захранването на фотоапарата/видеокамерата, след което свалете устройството, като изпълните процедурата по закрепването в обратен ред.

Бележка относно използването

За да не се запише шум (Вж. илюстрация C)

Ако се запише шумът от прикрепянето на капака на гнездото на фотоапарата/видеокамерата към устройството, поставете ограничителя, предоставен с устройството.
За подробности относно поставянето на ограничителя към устройството, вижте илюстрация D.

Спецификации

Тип	Тип електретен кондензатор
Честотна характеристика	150 Hz до 15 000 Hz
Конфигурация на прихващане	Изключителна насоченост (Вж. илюстрация E. **a**: Когато използвате това устройство **b**: Когато използвате вградения микрофон на фотоапарата/видеокамерата)
Работна температура	От 0°C до 40°C
Температура на съхранение	От -20°C до +60°C
Размери (прибл.)	28 мм × 57 мм × 106 мм (без изпъкналите части)
Тегло	прибл. 45 г
Елементи в комплекта	Микрофон с променлива насоченост (1), екран против вятър (1), капак за защита на конектора (1), ограничител (1), калъф за носене (1), комплект отпечатана документация

Дизайнът и спецификациите подлежат на промяна без предупреждение.

Мултиинтерфейсното гнездо за аксесоари е търговска марка на Sony Corporation.

Eesti

Enne seadme kasutamist lugege kasutusjuhend tähelepanelikult läbi ja säilitage hilisemaks kasutamiseks.

HOIATUS

Tulekahju ja elektrilöögi ohu vähendamiseks tehke järgmist:
1) ärge laske seadmel kokku puutuda vihma ega niiskusega;
2) ärge asetage seadmele vedelikega täidetud anumaid, näiteks vaase.

Hoidke väikelastele kättesaamatus kohas, et vältida kogemata allaneelamist.

Euroopa klientidele

Vanade elektri- ja elektroonikaseadmete utiliseerimine (kehtib Euroopa Liidus ja teistes Euroopa riikides, kus on eraldi toimivad kogumissüsteemid)

See sümbol tootel või selle pakendil näitab, et seda toodet ei tohi olmejäätmena käidelda. See tuleb viia spetsiaalsesse kogumispunkti, kus see taastöödeldakse elektri- ja elektroonikaseadmetele kohaselt. Tagades toote reeglitepärase utiliseerimise, aitate ära hoida võimalikke keskkonda ja tervist mõjutavaid negatiivseid tagajärgi, mis selle toote ebakorrektse käitlemise tõttu võivad tekkida. Materjalide taastöötlemine aitab säästa loodusressursse. Täpsema teabe saamiseks toote taastöötlemise kohta võtke ühendust kohaliku omavalitsuse, lähedalasuva jäätmekäitluse teenusepunkti või kauplusega, kust selle toote ostsite.

< Märkus klientidele riikides, kus kehtivad EL-i direktiivid >

Tootja: Sony Corporation, 1-7-1 Konan Minato-ku Tokyo, 108-0075 Jaapan
Toote vastavus EL-is: Sony Deutschland GmbH, Hedelfinger Strasse 61, 70327 Stuttgart, Saksamaa

Funktsioonid

Suumivalanguga mikrofon ECM-GZ1M (edaspidi „seade”) ühildub mitmikliidesepesaga kaameraga, nagu Sony videokaamera, või vahetatavate objektiividega digitaalkaameraga (edaspidi „kaamera”).
Kui kasutate kaamerat koos selle seadmega, saate salvestada oma vajaduste kohaselt.
Vaadake kaamera kasutusjuhendit ja veenduge, et kaamera ühilduks mitmikliidesepesaga.

- Ühe puutega kinnitamine mitmikliidesepessa
  Mitmikliidesepesa tagab toite ja edastab kaamerast signaale sellesse seadmesse.
- Valida saab ZOOM-mikrofonirežiimi (mis sünkroonib suunatundlikkust (stereopanoraam) videosuumi funktsiooniga) ja sünkroonimata GUN-mikrofonirežiimi, mis annab super-suunamustri, vahel. Olenevalt kaamerast ei pruugi mõni funktsioon selle seadmega töötada. Lisateavet saate Sony veebisaidilt.

Märkused

Kui kasutate vahetatava objektiiviga kaamerat, ei pruugi see seade olenevalt kaamera külge kinnitatud objektiivist ZOOM-mikrofonirežiimi lülituda. Sellisel juhul salvestatakse helid kaamera sisseehitatud mikrofoniga. Soovitame teil objektiiviga kasutamist eelnevalt kontrollida.

Ettevaatusabinõud

- **Pistiku kaitsmiseks kahjustuste eest seadme kandmise ajal eemaldage seade kaamera küljest, kinnitage pistiku kaitsekork seadme külge ja pange see kaasas olevasse vutlarisse.**
- **Ärge puudutage pistikut.**
- Tegemist on täppisinstrumendiga. Ärge laske sellel kukkuda, lööke kannatada ega tugevasti põruda.
- Hoidke seade kõrgetest temperatuuridest ja niiskusest eemal.
- Seadme kasutamisel välitingimustes olge ettevaatlik, et see vihma või mereveega märjaks ei saaks.
- Videosalvestuse ajal võivad jääda videole kaamera või objektiivi toiminguhelid või piiksud.
- Seadme puudutamisel salvestamise ajal salvestatakse müra. Olge ettevaatlik, et te seadet (nt juuste, peakattega vms) ei puudutaks.
- Ärge muutke salvestamise ajal seadme režiimi.
- Ärge hoidke kaamerat ainult sellest seadmest. Seade võib viga saada või kaamera maha kukkuda.

A Osade tuvastamine

1 **Lukustusnupp**

2 **Mitmikliidese jalas**
Märkused
Ärge puudutage pistikut.

3 **Mikrofon**

4 **Lükatav lüliti (ZOOM/OFF/GUN)**
Seadke lüliti seadme kasutamiseks sobivasse asendisse.

ZOOM	Seadme kasutamine suumimikrofonina
OFF	Kaamera sisseehitatud mikrofoni kasutamine
GUN	Seadme kasutamine suumiga sünkroonimata

5 **Tuulekaitse**
Pange seadme peale, et vähendada tuulest või hingamisest tingitud müra.
Märkused
Kui tuulekaitse saab vihma tõttu märjaks, eemaldage see seadmelt ja kuivatage seda varjulises kohas.

6 **Pistiku kaitsekork**

Seadme kasutamine

Seadme kinnitamine (vt joonist B)

Enne seadme kinnitamist kaamerale või sellelt eemaldamist seadke toitelüliti asendisse OFF.

1 **Eemaldage seadmelt pistiku kaitsekork.**

2 **Lülitage kaamera toide välja. Joondage seadme mitmikliidese jalas täielikult kaamera mitmikliidesepesaga ja kinnitage seade.**

3 **Keerake seadme lukustusnuppu suunda LOCK.**

Märkused

Kui te ei saa seadet sisestada, pöörake lukustusnupp avamiseks asendisse RELEASE.

Seadme lahtivõtmine

Lülitage kaamera toide välja ja eemaldage siis seade, järgides kinnitamisprotsessi vastupidises suunas.

Märkus kasutamise kohta

Selleks et mitte müra salvestada (vt joonist C)

Kui kaamera pesa kate puutub vastu seadet ja sellest tekkinud müra salvestatakse, kinnitage seadmega kaasas olev vahedetail.
Vahedetaili kinnitamise kohta leiate üksikasjaliku teabe jooniselt D.

Tehnilised andmed

Tüüp	Electreti kondensaatori tüüp
Sagedusvastus	150 – 15 000 Hz
Vastuvõtmise muster	Super-suunatud (vt joonist E. **a**: seadme kasutamine **b**: kaamera sisseehitatud mikrofoni kasutamine)
Töötemperatuur	0 °C kuni 40 °C
Säilitustemperatuur	–20 °C kuni +60 °C
Mõõtmed (ligikaudu)	28 × 57 × 106 mm (ilma väljaulatuvate osadeta)
Kaal	umbes 45 g
Kaasatud üksused	Suumivalanguga mikrofon (1), tuulekaitse (1), pistiku kaitsekork (1), vahedetail (1), vutlar (1), trükitud dokumentatsioon

Disaini ja tehnilisi andmeid võidakse ette teatamata muuta.

Multi Interface Shoe on ettevõtte Sony Corporation kaubamärk.

Hrvatski

Prije rukovanja jedinicom pažljivo pročitajte ovaj priručnik i zadržite ga za buduću upotrebu.

UPOZORENJE

Da biste smanjili rizik od požara ili strujnog udara:
1) jedinicu ne izlažite kiši ili vlazi.
2) na uređaj ne postavljajte predmete napunjene tekućinom, kao što su vaze.

Čuvajte izvan dohvata male djece kako biste spriječili slučajno gutanje.

Za korisnike u Europi

Odlaganje stare električne i elektroničke opreme (primjenjivo u Europskoj uniji i drugim europskim državama s odvojenim sustavima za prikupljanje otpada)

Simbol na proizvodu ili njegovom pakiranju označava da se proizvod ne smije odlagati kao kućanski otpad. Umjesto toga mora se odložiti na odgovarajuće odlagalište za recikliranje električne i elektroničke opreme. Ispravnim odlaganjem ovog proizvoda pomažete u sprječavanju mogućih negativnih posljedica za okoliš i ljudsko zdravlje do kojih bi moglo doći neispravnim odlaganjem ovog proizvoda. Recikliranje materijala pomaže u očuvanju prirodnih resursa. Dodatne informacije o recikliranju ovog proizvoda zatražite od lokalne gradske uprave, komunalne službe za zbrinjavanje otpada ili u trgovini u kojoj ste kupili proizvod.

< Napomena za korisnike u državama koje primjenjuju direktive EU-a >

Proizvođač: Sony Corporation, 1-7-1 Konan Minato-ku Tokio, 108-0075 Japan
Za informacije o usklađenosti proizvoda sa zakonodavstvom EU-a: Sony Deutschland GmbH, Hedelfinger Strasse 61, 70327 Stuttgart, Njemačka

Značajke

Mikrofon Gunzoom ECM-GZ1M (u nastavku „ova jedinica”) kompatibilan je s fotoaparatom koji ima nosač za više sučelja kao što je video kamera Sony ili digitalni fotoaparat s izmjenjivim objektivom (u nastavku „fotoaparat”).
Upotreba fotoaparata u kombinaciji s ovom jedinicom omogućuje učinkovito snimanje u skladu s vašim potrebama.
Pogledajte priručnik s uputama za fotoaparat i provjerite je li fotoaparat kompatibilan s nosačem za više sučelja.

- Priključivanje pomoću nosača za više sučelja jednim dodirom
  Terminal nosača za više sučelja napaja i prenosi signale s fotoaparata na ovu jedinicu.
- Može se prebaciti na način mikrofona ZOOM koji sinkronizira usmjerenu osjetljivost (stereopanorama) pomoću značajke videozuma te na nesinkronizirani način mikrofona GUN za super-usmjereni uzorak. Ovisno o fotoaparatu, neke funkcije neće raditi s ovom jedinicom. Više informacija potražite na web-mjestu tvrtke Sony.

Napomene

Ako upotrebljavate fotoaparat s izmjenjivim objektivom, ovisno o objektivu pričvršćenom na fotoaparat, jedinica se možda neće moći prebaciti na način mikrofona ZOOM. U tom se slučaju zvukovi snimaju pomoću ugrađenog mikrofona fotoaparata.
Preporučujemo da prethodno provjerite upotrebu s objektivom.

Mjere opreza

- **Da biste zaštitili priključnicu od oštećenja pri nošenju jedinice, jedinicu uklonite s fotoaparata, na nju pričvrstite zaštitnu kapicu i stavite je upriloženu torbu za nošenje.**
- **Ne dodirujte priključnicu.**
- Jedinica je precizan instrument. Pazite da vam ne ispadne, ne udarajte je i ne primjenjujte na nju prekomjernu silu.
- Držite je podalje od visokih temperatura i vlage.
- Tijekom upotrebe na otvorenom, pripazite da se ne smoči na kiši ili morskom vodom.
- Tijekom snimanja filmova mogu se snimiti šumovi rada ili zvučni signali fotoaparata ili objektiva.
- Ako dirate jedinicu tijekom snimanja, snimit će se šum. Pazite da ne dodirujete jedinicu, osobito kosom, ukrasima za glavu itd.
- Ne mijenjajte način rada jedinice tijekom snimanja.
- Ne držite fotoaparat samo za jedinicu. Tako može doći do oštećenja jedinice ili ispadanja fotoaparata.

A Identifikacija dijelova

1 **Gumb za zaključavanje**

2 **Podnožje za više sučelja**
Napomene
Ne dodirujte priključnicu.

3 **Mikrofon**

4 **Klizni prekidač (ZOOM/OFF/GUN)**
Postavite prekidač u skladu sa svrhom upotrebe jedinice.

ZOOM	Postupak za upotrebu jedinice kao mikrofona za zumiranje
OFF	Postupak za upotrebu ugrađenog mikrofona fotoaparata
GUN	Postupak za upotrebu jedinice bez sinkronizacije sa zumom

5 **Zaštita od vjetra**
Postavite je na jedinicu za smanjenje iznenadnog šuma uzrokovanog vjetrom ili disanjem.
Napomene
Ako se zaštita od vjetra smoči kišom, uklonite je s jedinice i osušite u sjeni.

6 **Zaštitna kapica priključnice**

Upotreba jedinice

Postupak za pričvršćivanje jedinice (pogledajte sliku B)

Postavite prekidač napajanja jedinice u isključen položaj „OFF” prije pričvršćivanja ili uklanjanja s fotoaparata.

1 **Uklonite zaštitnu kapicu priključnice s jedinice.**

2 **Isključite napajanje fotoaparata. Poravnajte podnožje za više sučelja jedinice s nosačem za više sučelja na fotoaparatu i pričvrstite jedinicu.**

3 **Okrenite gumb za zaključavanje jedinice u smjeru LOCK.**

Napomene

Ako ne možete umetnuti jedinicu, do kraja okrenite gumb za zaključavanje prema položaju „RELEASE” za otkazivanje zaključavanja.

Postupak za odvajanje jedinice

Isključite napajanje fotoaparata, a zatim odvojite jedinicu upotrebom istog postupka obrnutim redoslijedom.

Napomene o upotrebi

Postupak za snimanje bez šuma (pogledajte sliku C)

Ako se šum udarca poklopca nosača fotoaparata u jedinicu snimi, pričvrstite razdjelnik priložen uz jedinicu.
Pojedinosti o pričvršćivanju razdjelnika na jedinicu pogledajte na slici D.

Specifikacije

Vrsta	S kondenzatorom „electret”
Frekvencijski odaziv	od 150 Hz do 15.000 Hz
Uzorak hvatanja zvuka	Super-usmjereno (Pogledajte sliku E. **a**: pri upotrebi jedinice **b**: pri upotrebi ugrađenog mikrofona fotoaparata)
Radna temperatura	0 °C do 40 °C
Temperatura pohrane	od -20 °C do +60 °C
Dimenzije (pribl.)	28 mm × 57 mm × 106 mm (isključujući ispupčene dijelove)
Težina	Pribl. 45 g
Priložene stavke	Mikrofon Gun zoom (1), zaštita od vjetra (1), zaštitna kapica priključnice (1), razdjelnik (1), torba za nošenje (1), komplet tiskane dokumentacije

Dizajn i specifikacije podložni su promjenama bez prethodne najave.

Nosač za više sučelja zaštitni je znak tvrtke Sony Corporation.

Lietuvių

Prieš naudodami šį įrenginį, atidžiai perskaitykite šį vadovą ir jį išsaugokite, kad galėtumėte peržiūrėti vėliau.

ĮSPĖJIMAS

Siekdami sumažinti gaisro arba elektros smūgio riziką:
1) saugokite įrenginį nuo lietaus ir drėgmės;
2) ant įrenginio nedėkite skysčio pripildytų indų, pvz., vazų.

Laikykite vaikams nepasiekiamoje vietoje, kad jie netyčia neprarytų jo dalių.

Klientams Europoje

Senos elektrinės ir elektroninės įrangos išmetimas (taikoma Europos Sąjungoje ir kitose Europos šalyse, kuriose yra atskiros surinkimo sistemos)

Šis ant gaminio ar jo pakuotės esantis simbolis reiškia, kad gaminio negalima išmesti kaip buitinių atliekų. Jį reikia atiduoti į elektros ir elektroninės įrangos surinkimo punktą, kad vėliau būtų perdirbtas. Tinkamai išmesdami gaminį saugote aplinką ir žmonių sveikatą. Perdirbant medžiagas tausojami gamtiniai ištekliai. Jei reikia išsamesnės informacijos apie šio gaminio perdirbimą, kreipkitės į vietos valdžios instituciją, buitinių atliekų šalinimo tarnybą arba į parduotuvės, kurioje įsigijote šį gaminį, darbuotoją.

< Pastaba klientams iš šalių, kuriose taikomos ES direktyvos >

Gamintojas: Sony Corporation, 1-7-1 Konan Minato-ku Tokyo, 108-0075 Japonija
Padalinys, atsakingas už gaminio atitiktį ES reikalavimams: „Sony Deutschland GmbH“, Hedelfinger Strasse 61, 70327 Stuttgart, Vokietija

Ypatumai

„Gunzoom“ mikrofoną ECM-GZ1M (toliau – šis įrenginys) galima montuoti prie kameros su „Multi Interface Shoe“ jungtimi, pvz., „Sony“ vaizdo kameros arba skaitmeninės kameros su keičiamu objektyvu (toliau – kamera).
Naudojant kamerą su šiuo įrenginiu užtikrinamas efektyvus konkrečius poreikius atitinkantis įrašymas.
Informacijos, ar kamera suderinama su „Multi Interface Shoe“ jungtimi, žr. kameros naudojimo instrukcijoje.

- Jungtis vienu palietimu per „Multi Interface Shoe“
  Per „Multi Interface Shoe“ kontaktą į šį įrenginį tiekiamas maitinimas ir iš kameros perduodami signalai.
- Siūloma galimybė kaitalioti du mikrofono režimus: režimą ZOOM, kuriuo jautrumo kryptingumas (stereofoninė panorama) sinchronizuojamas su vaizdo priartinimo funkcija, ir nesinchroniną režimą GUN, užtikrinantį grieztą kryptingumą.
  Atsižvelgiant į kamerą, kai kurios funkcijos naudojant šį įrenginį gali neveikti. Daugiau informacijos rasite „Sony“ svetainėje.

Pastabos

Jei naudojate kamerą su keičiamu objektyvu, pritvirtinus kai kuriuos objektyvus mikrofono režimas ZOOM gali neveikti. Tada garsai įrašomi integruotu kameros mikrofonu.
Rekomenduojame iš anksto išsiaiškinti, kaip naudoti su objektyvu.

Atsargumo priemonės

- **Kad nešiodami šį įrenginį nepažeistumėte jungties, atjunkite įrenginį nuo kameros, uždėkite ant jo jungties apsauginį dangtelį ir įdėkite įrenginį į pridedamą nešiojimo krepšį.**
- **Nelieskite jungties.**
- Šis įrenginys yra tikslusis instrumentas. Saugokite, kad jis nenukristų, nesusitrenktų, stipriai jo nekratykite.
- Laikykite šį įrenginį atokiau nuo aukštos temperatūros šaltinių ir saugokite nuo drėgmės.
- Jei šį įrenginį naudojate ne patalpoje, saugokite, kad jis nesušlaptų nuo lietaus arba jūros vandens.
- Filmuojant gali būti įrašyti kameros arba objektyvo veikimo garsai arba pypsėjimai.
- Jei įrašydami liesite šį įrenginį, bus įrašytas lietimo garsas. Stenkitės šio įrenginio neliesti: ypač stebėkite, kad prie jo nesiliestų plaukai, galvos apdangalai ir kt.
- Kol įrašoma, nekeiskite šio įrenginio režimo.
- Nelaikykite kameros vien už šio įrenginio. Galite pažeisti šį įrenginį arba gali nukristi kamera.

A Dalys

1 **Užrakto rankenėlė**

2 **„Multi Interface“ jungties pagrindas**
Pastabos
Nelieskite jungties.

3 **Mikrofonas**

4 **Slankusis jungiklis (ZOOM / OFF / GUN)**
Jungiklio padėtį pasirinkite atsižvelgdami į šio įrenginio naudojimo paskirtį.

ZOOM	Jei įrenginį norite naudoti kaip priartinantį mikrofoną
OFF	Jei norite naudoti kameroje integruotą mikrofoną
GUN	Jei nenorite, kad įrenginio veikimas būtų sinchronizuojamas su priartinimu

5 **Apsauga nuo vėjo**
Uždėjus ant įrenginio sumažinamas dėl vėjo arba kvėpavimo atsirandantis traškesys.
Pastabos
Jei apsauga nuo vėjo sušlaptų lietuje, nuimkite ją nuo šio įrenginio ir išdžiovinkite saugodami nuo tiesioginės šviesos.

6 **Apsauginis jungties dangtelis**

(Tęsinys kitoje lapo pusėje)

A

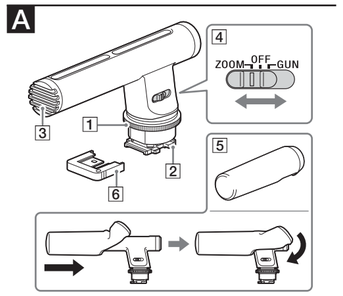

B

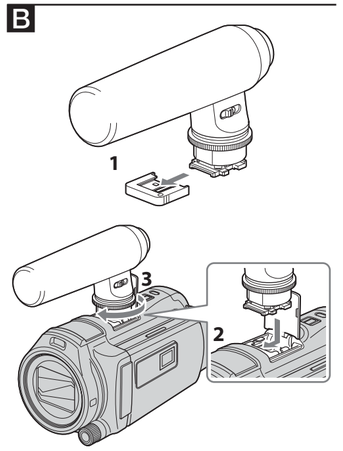

C

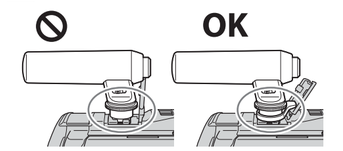

D

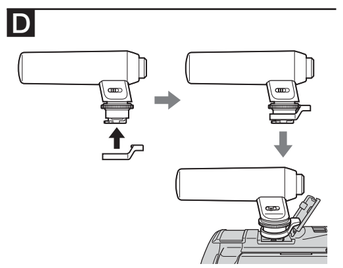

E

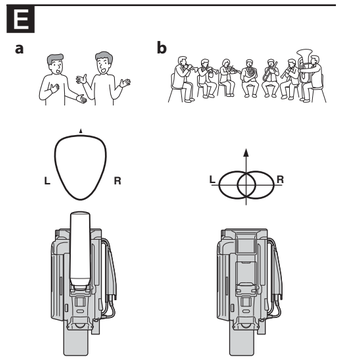

Lietuvių

(Pirmojo puslapio tęsinys)

Šio įrenginio naudojimas

Kaip pritvirtinti įrenginį (žr. B pav.)

Prieš tvirtindami šį įrenginį prie kameros arba jį atjungdami, nustatykite jo maitinimo jungiklio padėtį OFF.

1 **Nuimkite nuo šio įrenginio apsauginį jungties dangtelį.**

2 **Išjunkite kameros maitinimą. Šio įrenginio „Multi Interface“ jungties pagrindą sulygiuokite su kameros „Multi Interface Shoe“ jungtimi ir prijunkite šį įrenginį.**

3 **Pasukite šio įrenginio užrakto rankenėlę įpadėtį LOCK.**

Pastabos

Jei šio įrenginio prijungti nepavyksta, užrakto rankenėlę pasukite į padėtį RELEASE, kad užraktą atrakintumėte.

Kaip atjungti šį įrenginį

Išjunkite kameros maitinimą ir atjunkite šį įrenginį atvirkštine tvarka atlikdami prijungimo veiksmus.

Pastabos dėl naudojimo

Kaip neįrašyti triukšmo (žr. C pav.)

Jei įrašomas kameros jungties dangteliui liečiantis su šiuo įrenginiu atsirandantis garsas, naudokite prie šio įrenginio pridedamą tarpiklį.
Informacijos, kaip tiksliai pritvirtinti tarpiklį prie šio įrenginio, rasite D pav.

Specifikacijos

Tipas	Elektretinis kondensatorinis
Dažnio atsakas	150–15 000 Hz
Garso ėmimas	Įvairių krypčių (žr. E pav. **a**: naudojant šį įrenginį **b**: naudojant kameroje integruotą mikrofoną)
Darbinė temperatūra	0–40 °C
Laikymo temperatūra	Nuo –20 iki +60 °C
Matmenys (apytiksl.)	28 × 57 × 106 mm (be išsikišusių dalių)
Svoris	Apytiksl. 45 g
Komplekte esantys komponentai	„Gun zoom“ mikrofonas (1), apsauga nuo vėjo (1), apsauginis jungties dangtelis (1), tarpiklis (1), nešiojimo krepšys (1), spausdintų dokumentų rinkinys

Dizainas ir specifikacijos gali būti pakeisti be išankstinio įspėjimo.

„Multi Interface Shoe“ yra „Sony Corporation“ prekės ženklas.

Latviski

Pirms šīs iekārtas darbināšanas, lūdzu, izlasiet visu šo rokasgrāmatu, kā arī saglabājiet to turpmākām uzziņām.

BRĪDINĀJUMS

Lai samazinātu elektrošoka risku:
1) nepakļaujiet iekārtu lietus vai mitruma iedarbībai;
2) nenovietojiet uz aparāta ar šķidrumu pildītus priekšmetus, piemēram, vāzes.

Glabājiet maziem bērniem nepieejamā vietā, lai nepieļautu nejaušu norīšanu.

Klientiem Eiropā

Atbrīvošanās no vecām elektriskām un elektroniskām iekārtām (attiecas uz Eiropas Savienību un citām Eiropas valstīm ar atsevišķu savākšanas sistēmu)

Šis apzīmējums uz izstrādājuma vai tā iepakojuma norāda, ka ar šo izstrādājumu nedrīkst rīkoties kā ar mājsaimniecības atkritumiem. Tā vietā tas ir jānodod atbilstošā savākšanas vietā elektrisko un elektronisko iekārtu pārstrādei. Nodrošinot pareizu atbrīvošanos no šī izstrādājuma, palīdzēsit nepieļaut iespējamo negatīvo ietekmi uz apkārtējo vidi un cilvēku veselību, ko varētu izraisīt neatbilstoša šī izstrādājuma atkritumu apstrāde. Materiālu pārstrāde palīdzēs taupīt dabas resursus. Lai iegūtu detalizētāku informāciju par šī izstrādājuma pārstrādi, sazinieties ar vietējo pašvaldību, mājsaimniecības atkritumu apsaimniekotāju vai veikalu, kurā iegādājāties šo izstrādājumu.

< Piezīme klientiem valstīs, kuras piemēro ES direktīvas >

Ražotājs: Sony Corporation, 1-7-1 Konan Minato-ku Tokyo, 108-0075, Japāna
Informācija par atbilstību ES izstrādājumiem:
Sony Deutschland GmbH, Hedelfinger Strasse 61, 70327 Stuttgart, Vācija

Funkcijas

Pistoles tālummaiņas sinhronizācijas mikrofons ECM-GZ1M (tālāk tiek norādīts kā "šī iekārta") ir saderīgs ar kameru, kurai ir vairāku interfeisu ligzda Multi Interface Shoe, piemēram, Sony video kameru vai digitālo kameru ar maināmiem objektīviem (tālāk tiek norādīta kā "kamera"). Izmantojot kameru kopā ar šo iekārtu, varat efektīvi veikt savām iecerēm atbilstošus ierakstus.
Skatiet kameras lietošanas instrukcijas un pārbaudiet, vai jūsu kamera ir saderīga ar vairāku interfeisu ligzdu Multi Interface Shoe.

- Viena skāriena piestiprināšana vairāku interfeisu ligzdai Multi Interface Shoe
  Vairāku interfeisu ligzdas Multi Interface Shoe kontakts nodrošina barošanu un retranslē signālus no kameras uz šo iekārtu.
- Iespēja pārslēgties starp mikrofona režīmu ZOOM, kas virziena jutīgumu (stereo panorāmu) sinhronizē ar video tālummaiņas funkciju, un nesinhronizēto mikrofona režīmu GUN supervirziena modeļa iegūšanai. Atkarībā no jūsu kameras dažas funkcijas ar šo iekārtu var nedarboties. Lai iegūtu papildinformāciju, apmeklējiet Sony tīmekļa vietni.

Piezīmes

Ja izmantojat kameru ar maināmiem objektīviem, atkarībā no kamerai pievienotā objektīva šī iekārta var nepārslēgties mikrofona režīmā ZOOM. Šādā gadījumā skaņa tiks ierakstīta ar kameras iebūvēto mikrofonu.
Iesakām jau iepriekš pārbaudīt darbību ar saviem objektīviem.

Piesardzības pasākumi

- **Lai, pārnēsājot šo iekārtu, nesabojātu savienotāju, noņemiet šo iekārtu no kameras, pievienojiet šai iekārtai savienotāja aizsargvāciņu un ievietojiet šo iekārtu komplektācijā iekļautajā pārnēsāšanas somiņā.**
- **Neaiztieciet savienotāju.**
- Šī iekārta ir precizitātes instruments. Nemetiet to zemē, kā arī nepakļaujiet to pārmērīgiem triecieniem.
- Nepakļaujiet šo iekārtu augstas temperatūras un mitruma iedarbībai.
- Izmantojot šo iekārtu ārpus telpām, uzmanieties, lai to nesaslapinātu lietū vai jūras ūdenī.
- Ierakstot filmu, iespējams, tiks ierakstīta kameras vai objektīva darbības skaņa vai skaņas signāli.
- Ierakstīšanas laikā pieskaroties šai iekārtai, tiks ierakstīts trokšņis. Uzmanieties, lai nepieskartos šai iekārtai, īpaši ar matiem, galvassegu u.c.
- Ierakstīšanas laikā nemainiet šīs iekārtas režīmu.
- Neturiet kameru tikai aiz šīs iekārtas. Var sabojāt šo iekārta, vai var izkrist kamera.

A Daļu identificēšana

1 **Fiksācijas grozāmpoga**

2 **Vairāku interfeisu pēda**

Piezīmes

Neaiztieciet savienotāju.

3 **Mikrofons**

4 **Bīdslēdzis (ZOOM/OFF/GUN)**

Novietojiet slēdzi atbilstoši šīs iekārtas izmantošanas nolūkam.

ZOOM	Lai šo iekārtu izmantotu kā tālummaiņai piesaistītu mikrofonu
OFF	Lai izmantotu kamerā iebūvēto mikrofonu
GUN	Lai šo iekārtu izmantotu, nesinhronizējot to ar tālummaiņu

5 **Vējsegs**

Uzlieciet uz šīs iekārtas, lai samazinātu troksni, ko izraisa vējš vai elpa.

Piezīmes

Ja vējsegs samirkst lietū, noņemiet to no šīs iekārtas un izžāvējiet ēnā.

6 **Savienotāja aizsargvāciņš**

Šīs iekārtas izmantošana

Lai pievienotu šo iekārtu (sk. attēlu B)

Pirms šo iekārtu pievienojat kamerai vai noņemat no tās, pārvietojiet šīs iekārtas barošanas slēdzi stāvoklī OFF.

1 **Noņemiet no šīs iekārtas savienotāja aizsargvāciņu.**

2 **Izslēdziet kameru. Šīs iekārtas vairāku interfeisu pēdu savietojiet ar kameras vairāku interfeisu ligzdu Multi Interface Shoe un pievienojiet šo iekārtu.**

3 **Šīs iekārtas fiksācijas pogu pagrieziet virzienā uz LOCK.**

Piezīmes

Ja šo iekārtu nevarat ievietot, pilnībā pagrieziet fiksācijas pogu virzienā uz RELEASE, lai atbrīvotu fiksatoru.

Lai atvienotu šo iekārtu

Izslēdziet kameru un atvienojiet šo iekārtu, veicot pievienošanai pretējas darbības.

Piezīme par lietošanu

Lai neierakstītu troksni (sk. attēlu C)

Ja tiek ierakstīts trokšņis, kas rodas, kameras ligzdas vāciņam atsitoties pret šo iekārtu, pievienojiet šīs iekārtas komplektācijā iekļauto starpliku.
Detalizētu informāciju par starplikas pievienošanu šai iekārtai skatiet attēlā D.

Specifikācijas

Veids	Elektreta kondensatora veids
Frekvenču raksturlīkne	150 Hz – 15 000 Hz
Uztveršanas modelis	Supervirziena (Sk. attēlu E. **a**) izmantojot šo iekārtu; **b**) izmantojot kameras iebūvēto mikrofonu.)
Darba temperatūra	No 0 °C līdz 40 °C
Glabāšanas temperatūra	No -20 °C līdz +60 °C
Izmēri (aptuveni)	28 mm×57 mm×106 mm (bez izvirzītajām daļām)
Masa	Aptuveni 45 g
Iekļautie priekšmeti	Pistoles tālummaiņas sinhronizācijas mikrofons (1), vējsegs (1), savienotāja aizsargvāciņš (1), starplika (1), somiņa pārnēsāšanai (1), drukātas dokumentācijas komplekts

Dizains un specifikācijas var mainīties bez brīdinājuma.

Multi Interface Shoe ir Sony Corporation preču zīme.

Slovenščina

Pred uporabo te enote pozorno preberite ta priročnik in ga shranite za prihodnjo uporabo.

OPOZORILO

Zmanjšajte možnost požara ali električnega udara, tako da
1) enote ne izpostavljajte dežju ali vlagi in
2) na napravo ne postavljajte predmetov, napolnjenih s tekočinami (na primer vaz).

Hranite zunaj dosega otrok, da ne bi po nesreči pogoltnili katerega od manjših delov.

Za uporabnike v Evropi

Odstranjevanje odpadne električne in elektronske opreme (velja za države EU in druge evropske države s sistemom ločenega zbiranja odpadkov)

Ta oznaka na izdelku ali njegovi embalaži pomeni, da izdelka ni dovoljeno odvreči skupaj z gospodinjskimi odpadki. Odložiti ga morate na ustreznem zbirnem mestu za recikliranje električne in elektronske opreme. Z ustrezno odstranitvijo izdelka pripomorete k preprečevanju morebitnih negativnih posledic za okolje in zdravje ljudi, ki bi jih lahko povzročila nepravilna odstranitev tega izdelka. Recikliranje materialov prispeva k ohranjanju naravnih virov. Za več informacij o recikliranju tega izdelka se obrnite na lokalno upravo, komunalno službo ali prodajalca, pri katerem ste kupili izdelek.

< Opomba za stranke, ki ta izdelek uporabljajo v državah, v katerih veljajo direktive EU >

Proizvajalec: Sony Corporation, 1-7-1 Konan Minato-ku Tokio, 108-0075 Japonska
Za skladnost izdelkov v EU: Sony Deutschland GmbH, Hedelfinger Strasse 61, 70327 Stuttgart, Nemčija

Funkcije

Usmerjeni mikrofon ECM-GZ1M (v nadaljevanju »enota«) je združljiv s fotoaparatom, ki ima priključek za dodatno opremo, kot ga ima videokamera Sony ali digitalni fotoaparat z zamenljivim objektivom (v nadaljevanju »fotoaparat«).
Uporaba fotoaparata skupaj z enoto omogoča učinkovito snemanje, ki ustreza vašemu namenu.
Glejte priročnik z navodili in preverite združljivost svojega fotoaparata s priključkom za dodatno opremo.

- Namestitev na priključek za dodatno opremo z enim dotikom
  Priključek za dodatno opremo zagotavlja napajanje fotoaparata in signale iz fotoaparata preusmerja v enoto.
- Omogočen je preklop med načinom ZOOM mikrofona, ki sinhronizira občutljivost smeri (stereo panoramski način) s funkcijo video zooma, in nesinhroniziranim načinom GUN za usmerjeni vzorec zajema.
  Glede na vrsto fotoaparata nekatere funkcije pri uporabi enote morda ne bodo delovale. Za več informacij obiščite spletno mesto podjetja Sony.

Opombe

Če uporabljate fotoaparat z zamenljivim objektivom, enota morda ne bo preklopila v način ZOOM mikrofona, kar je odvisno od nameščenega objektiva. V tem primeru zvoke posname v fotoaparat vgrajeni mikrofon.
Priporočamo, da delovanje enote pri uporabi objektiva predhodno preverite.

Previdnostni ukrepi

- **Izognite se poškodbam konektorja pri nošenju enote, tako da enoto odstranite s fotoaparata, nanjo namestite pokrov za zaščito konektorja in jo shranite v priloženi etui.**
- **Ne dotikajte se konektorja.**
- Ta enota je natančen pripomoček. Ne izpostavljajte je padcem ali močnim udarcem.
- Enote ne hranite pri visokih temperaturah in visoki vlažnosti.
- Če enoto uporabljate na prostem, pazite, da se ne zmoči zaradi dežja ali morske vode.
- Med snemanjem filma se lahko posnamejo tudi zvok delovanja ali piski fotoaparata ali objektiva.
- Če se enote med snemanjem dotaknete, bo ta šum posnet. Pazite, da se enote ne dotaknete, zlasti ne z lasmi, pokrivalom, idr.
- Med snemanjem ne spreminjajte načina snemanja enote.
- Fotoaparata ne držite za enoto. Lahko pride do poškodbe enote ali padca fotoaparata.

A Deli enote

1 **Vrtljivi zaklep**

2 **Podnožje priključka za dodatno opremo**

Opombe

Ne dotikajte se konektorja.

3 **Mikrofon**

4 **Drsno stikalo (ZOOM/OFF/GUN)**

Stikalo nastavite glede na namen uporabe enote.

ZOOM	Uporaba enote v načinu zoom mikrofona
OFF	Uporaba v fotoaparat vgrajenega mikrofona
GUN	Uporaba enote v nesinhroniziranem načinu z zoomom

5 **Zaščita pred vetrom**

S tem pokrijte enoto, da zmanjšate pokajoči šum, ki ga povzroča veter ali dihanje.

Opombe

Če se zaščita pred vetrom zmoči zaradi dežja, jo odstranite in posušite v senci.

6 **Pokrov za zaščito konektorja**

Uporaba enote

Nameščanje enote (glejte sliko B)

Pred nameščanjem ali odstranjevanjem enote premaknite drsno stikalo v položaj »OFF«.

1 **Z enote odstranite pokrov za zaščito konektorja.**

2 **Izklopite fotoaparat. Podnožje priključka za dodatno opremo enote poravnajte s priključkom za dodatno opremo na fotoaparatu in enoto namestite.**

3 **Vrtljivi zaklep enote zavrtite v smeri »LOCK«.**

Opombe

Če enote ne morete vstaviti, vrtljivi zaklep popolnoma zavrtite v smeri »RELEASE«, da zaklep sprostite.

Odstranjevanje enote

Izklopite fotoaparat in enoto odstranite, tako da postopek nameščanja izvedete v obratnem vrstnem redu.

Opomba o uporabi

Preprečevanje snemanja šumov (glejte sliko C)

Če posnamete šum pokrova fotoaparata, ki udarja v enoto, namestite distančnik, priložen enoti.
Za podrobnosti o nameščanju distančnika glejte sliko D.

Tehnični podatki

Vrsta	Kondenzatorski elektret
Frekvenčni odziv	150–15.000 Hz
Vzorec zajema	Usmerjen (glejte sliko E. **a**: z uporabo enote **b**: z uporabo v fotoaparat vgrajenega mikrofona)
Delovna temperatura	od 0 do 40 °C
Temperatura shranjevanja	od –20 do +60 °C
Dimenzije (pribl.)	28 mm × 57 mm × 106 mm (brez izbočenih delov)
Teža	pribl. 45 g
Priložena oprema	Usmerjeni mikrofon (1), zaščita pred vetrom (1), pokrov za zaščito konektorja (1), distančnik (1), etui (1), komplet natisnjene dokumentacije

Oblika in tehnični podatki se lahko spremenijo brez obvestila.

Priključek za dodatno opremo je blagovna znamka družbe Sony Corporation.

Srpski

Pre upotrebe jedinice, pažljivo pročitajte ovaj priručnik i zadržite ga radi budućeg korišćenja.

UPOZORENJE

Da biste umanjili rizik od požara ili strujnog udara,
1) ne izlažite jedinicu kiši ili vlazi.
2) ne postavljajte na uređaj predmete koji sadrže tečnost, na primer vaze.

Držite van domašaja male dece da biste sprečili nehotično gutanje.

Za korisnike u Evropi

Odlaganje stare električne i elektronske opreme (primenljivo u Evropskoj uniji i ostalim evropskim zemljama koje imaju sisteme za odvojeno prikupljanje otpada)

Ovaj simbol na proizvodu ili njegovom pakovanju označava da se proizvod ne sme tretirati kao kućni otpad. Proizvod bi trebalo da odložite na odgovarajućem mestu za prikupljanje i reciklažu električne i elektronske opreme. Pravilnim odbacivanjem ovog proizvoda pomažete u sprečavanju mogućih štetnih posledica po okolinu i ljudsko zdravlje do kojih može doći usled nepravilnog odlaganja proizvoda. Reciklažom materijala pomažete u očuvanju prirodnih resursa. Za detaljnije informacije o reciklaži ovog proizvoda kontaktirajte lokalnu upravu, komunalnu službu ili prodavnicu u kojoj ste kupili proizvod.

< Napomena za korisnike u zemljama u kojima se primenjuju direktive Evropske unije >

Proizvođač: Sony Corporation, 1-7-1 Konan Minato-ku Tokyo, 108-0075 Japan
Za usaglašenost proizvoda sa propisima EU:
Sony Deutschland GmbH, Hedelfinger Strasse 61, 70327 Stuttgart, Germany

Funkcije

Usmereni zum mikrofon ECM-GZ1M (u daljem tekstu naveden kao „ova jedinica“) kompatibilan je sa kamerom koja ima stopicu za više interfejsa poput Sony video kamere ili digitalnim fotoaparatom sa zamenljivim objektivom (u daljem tekstu navedeni kao „kamera“). Kada kameru koristite u kombinaciji sa ovom jedinicom, moći ćete efikasno da snimite ono što ste zamislili.
Pogledajte uputstvo za upotrebu kamere i proverite da li kamera ima stopicu za više interfejsa.

- Jednostavno priključivanje na stopicu za više interfejsa
  Priključak stopice za više interfejsa obezbeđuje napajanje i prenosi signale sa kamere do ove jedinice.
- Mogućnost biranja dva režima rada mikrofona: režim ZOOM, koji sinhronizuje osetljivost na zvukove iz različitih smerova (stereo panorama) sa funkcijom za video zum ili nesinhronizovani režim mikrofona GUN, koji omogućava izuzetno usmereno snimanje.
  U zavisnosti od kamere, neke funkcije možda neće raditi sa ovom jedinicom. Posetite Sony veb-sajt za više informacija.

Napomene

Ako koristite kameru sa zamenljivim objektivom, jedinica možda neće moći da radi u režimu mikrofona ZOOM u zavisnosti od postavljenog objektiva. U tom slučaju, zvuk će biti snimljen mikrofonom koji je ugrađen u kameru. Preporučujemo vam da unapred proverite da li je mikrofon moguće koristiti sa objektivom.

Mere opreza

- **Da biste priključak zaštitili od oštećenja kada nosite ovu jedinicu, skinite jedinicu sa kamere, na priključak jedinice stavite zaštitnu kapu i stavite jedinicu u isporučenu torbicu za nošenje.**
- **Nemojte da dodirujete priključak.**
- Ova jedinica je precizan instrument. Pazite da je ne ispustite i ne izlažite je udarcima.
- Nemojte da koristite ovu jedinicu na mestima sa visokom temperaturom ili vlagom.
- Kada jedinicu koristite napolju, pazite da ne pokisne i da se ne pokvasi morskom vodom.
- Tokom snimanja filma, mogu da budu snimljeni zvuk rada kamere i objektiva ili njihovi zvučni signali.
- Ako dodirnete ovu jedinicu tokom snimanja, biće snimljen zvuk dodira. Pazite da ne dodirnete jedinicu, naročito kosom, ukrasima za glavu itd.
- Ne menjajte režim jedinice tokom snimanja.
- Nemojte da držite kameru samo za jedinicu. Možete da oštetite jedinicu ili kamera može da padne.

A Identifikacija delova

1 **Prsten za pričvršćivanje**

2 **Podnožje za priključivanje na stopicu za više interfejsa**

Napomene

Nemojte da dodirujete priključak.

3 **Mikrofon**

4 **Prekidač za biranje režima (ZOOM/OFF/GUN)**

Postavite prekidač prema tome kako nameravate da koristite ovu jedinicu.

ZOOM	Da biste koristili jedinicu kao zum mikrofon
OFF	Da biste koristili mikrofon koji je ugrađen u kameru
GUN	Da biste koristili jedinicu tako da nije sinhronizovana sa zumom

5 **Štitnik za vetar**

Postavite ga na ovu jedinicu da biste smanjili brujanje koje nastaje zbog vetra ili disanja.

Napomene

Ako štitnik za vetar pokisne, skinite ga sa jedinice i osušite u hladu.

6 **Kapa za zaštitu priključka**

Korišćenje jedinice

Postavljanje jedinice (pogledajte sliku B)

Postavite prekidač za napajanje jedinice na „OFF“ pre nego što je postavite na kameru ili skinete sa nje.

1 **Uklonite zaštitnu kapu sa priključka ove jedinice.**

2 **Isključite napajanje kamere. Poravnajte podnožje za priključivanje na stopicu za više interfejsa ove jedinice sa stopicom za više interfejsa na kameri i postavite jedinicu.**

3 **Okrenite prsten za pričvršćivanje na ovoj jedinici u smeru LOCK.**

Napomene

Ako ne možete da umetnete jedinicu, do kraja okrenite prsten za pričvršćivanje u smeru „RELEASE“ da biste uklonili blokadu.

Skidanje jedinice

Isključite napajanje kamere, a zatim skinite ovu jedinicu prateći postupak za postavljanje obrnutim redosledom.

Napomena o korišćenju

Da ne biste snimili brujanje (pogledajtesliku C)

Ako se na snimku čuje zvuk udaranja poklopca stopice kamere u jedinicu, postavite umetak koji je isporučen sa jedinicom.
Detalje o postavljanju umetka na ovu jedinicu možete da vidite na slici D.

Specifikacije

Tip	Elektrostatički kondenzatorski
Frekventni odziv	150 Hz do 15.000 Hz
Šablon hvatanja zvuka	Izuzetno usmeren (pogledajte sliku E. **a**: Kada koristite ovu jedinicu **b**: Kada koristite mikrofon koji je ugrađen u kameru)
Radna temperatura	0 °C do 40 °C
Temperatura skladištenja	-20 °C do +60 °C
Dimenzije (približne)	28 mm × 57 mm × 106 mm (izuzimajući isturene delove)
Masa	Približno 45 g
Sadržaj pakovanja	Usmereni zum mikrofon (1), štitnik za vetar (1), kapa za zaštitu priključka (1), umetak (1), torbica za nošenje (1), štampana dokumentacija

Dizajn i specifikacije su podložni promenama bez najave.

Stopica za više interfejsa je zaštićeni znak kompanije Sony Corporation.